Balletto

81120/21/22/23/24/25

81130/31

# C Dřezová baterie • S Drezová batéria • H Mosogató csaptelep • D Spültischarmatur

Version (5/2025)

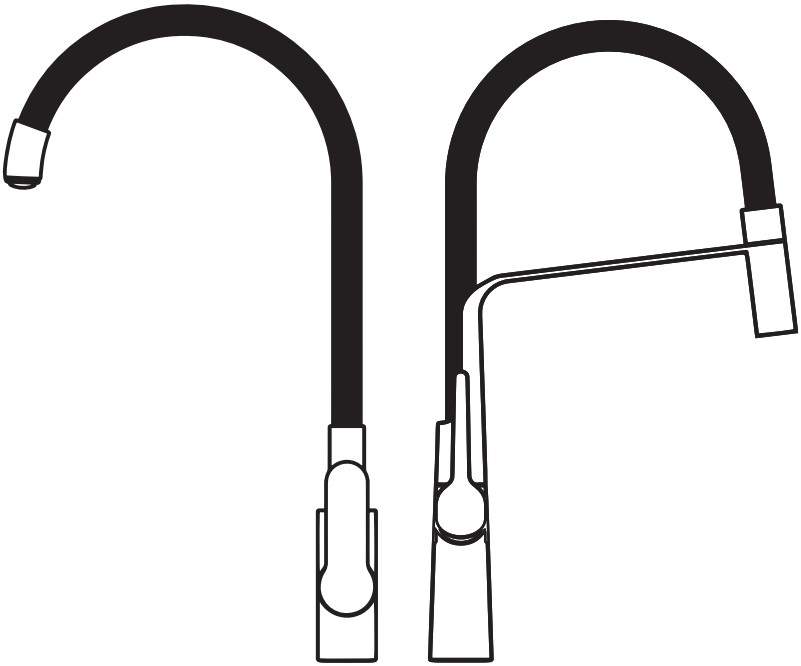

**Původní návod k použití**
**Preklad pôvodného návodu na použitie**
**Az eredeti használati utasítás fordítása**
**Übersetzung der ursprünglichen Bedienungsanleitung**

## 8113X

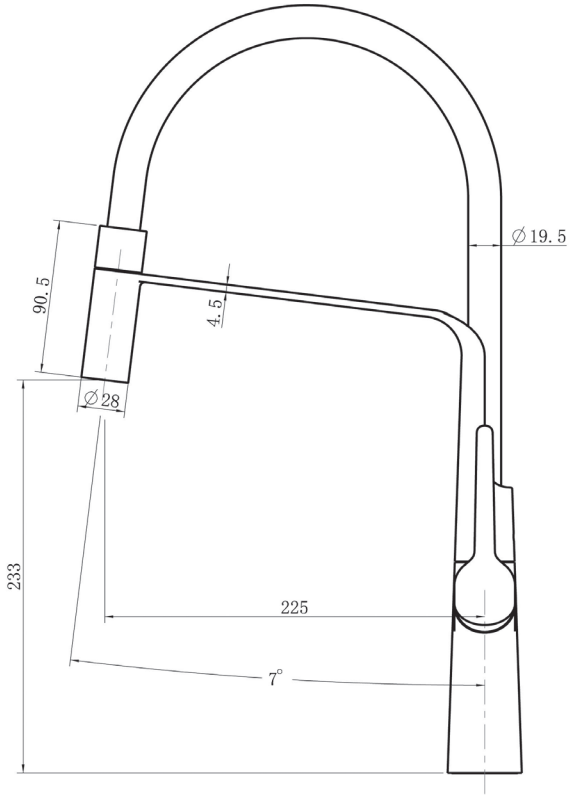


1a

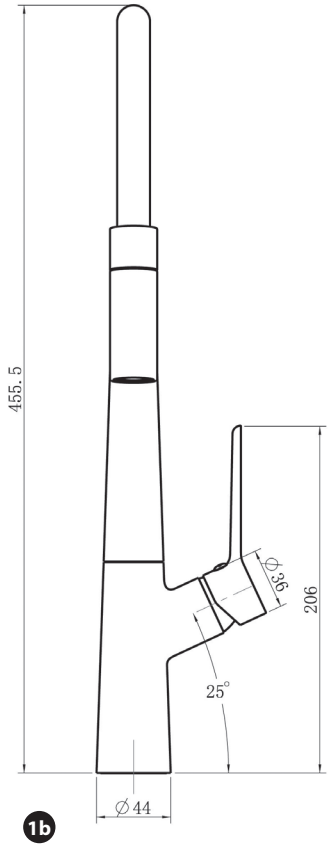


1b

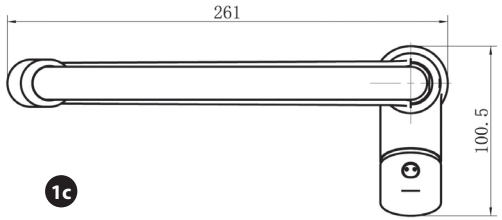


1c

## 8112X

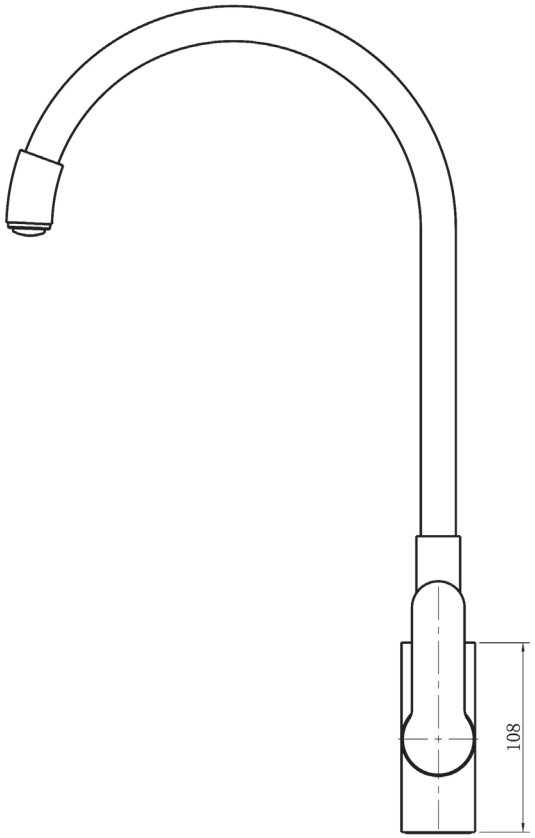


2a

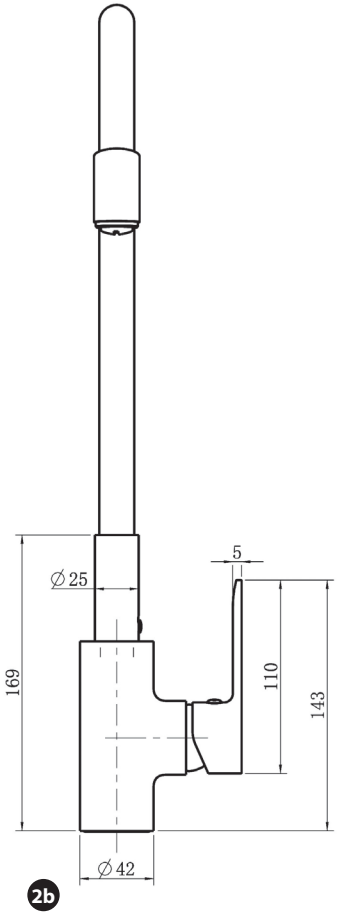


2b

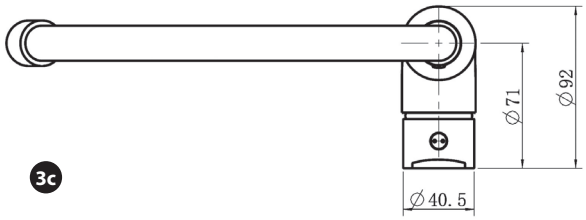


3c

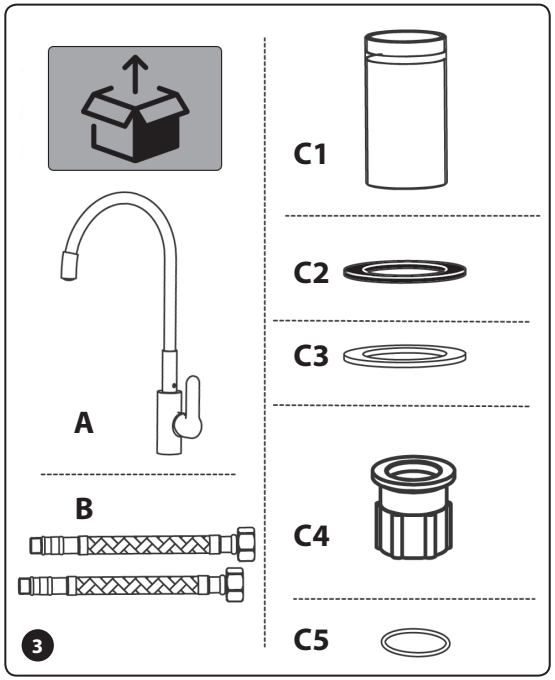
C1
C2
C3
A
B
C4
C5
3

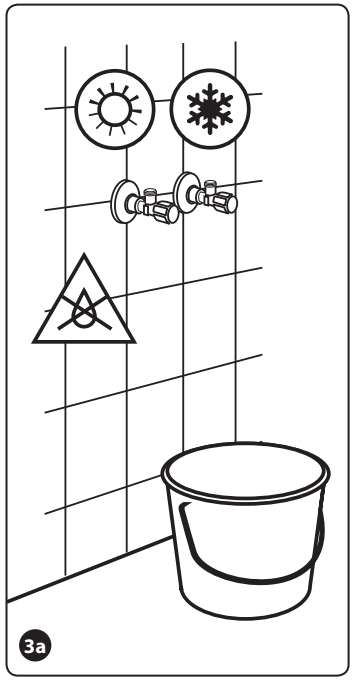
3a

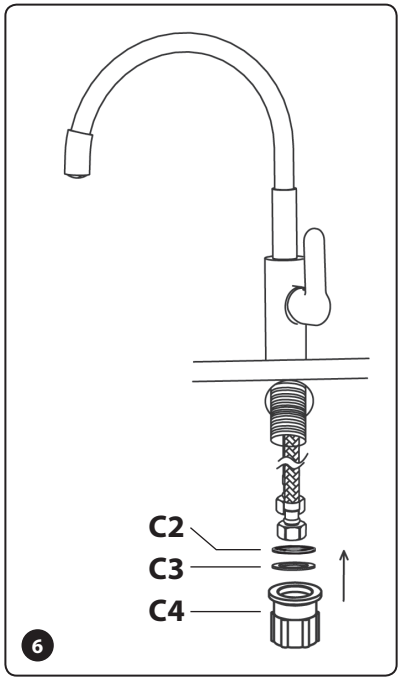
C2
C3
C4
6

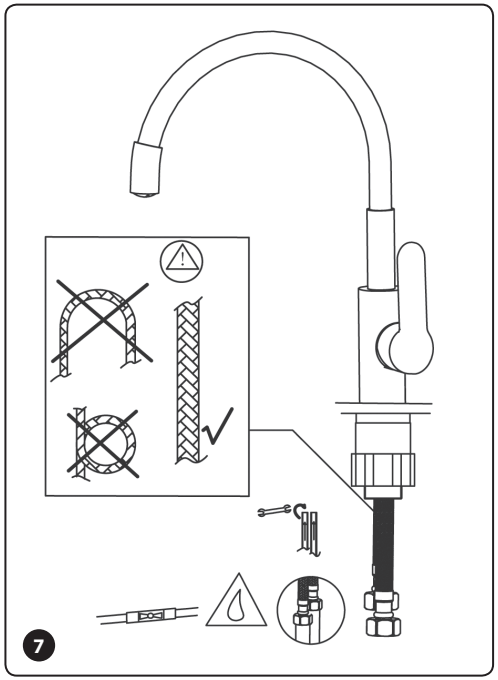
7

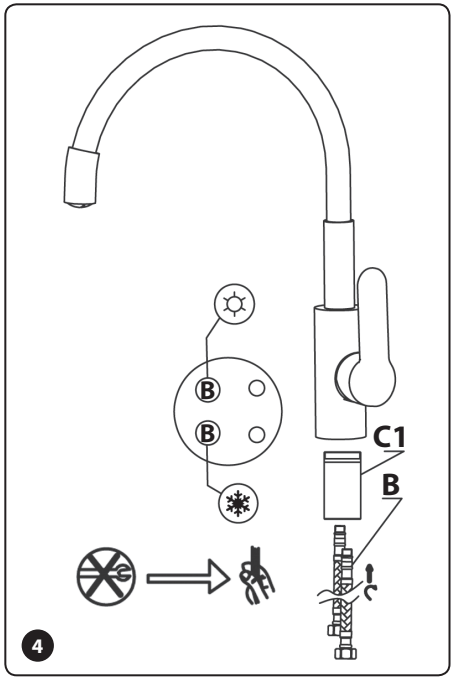
B
B
C1
B
4

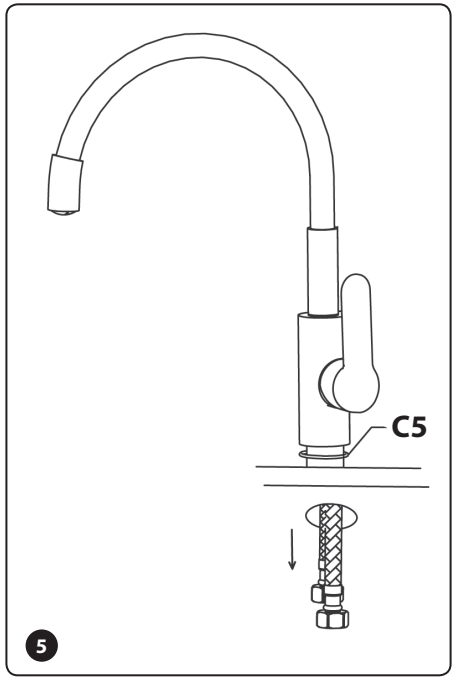
C5
5

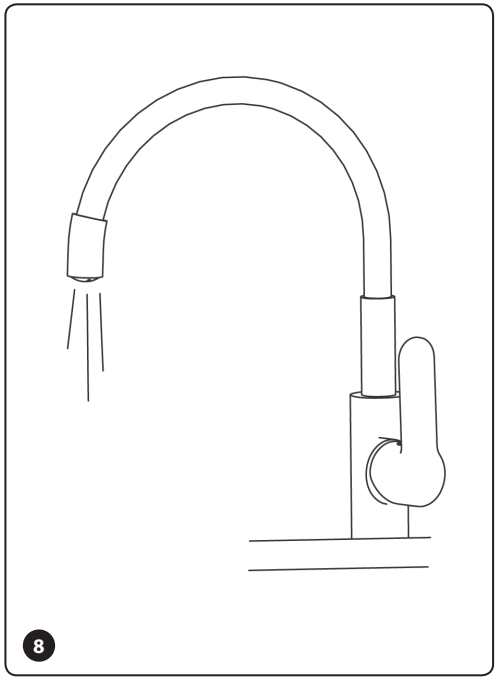
8

## 8112X

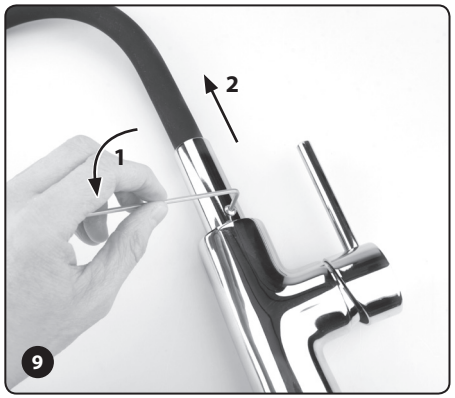


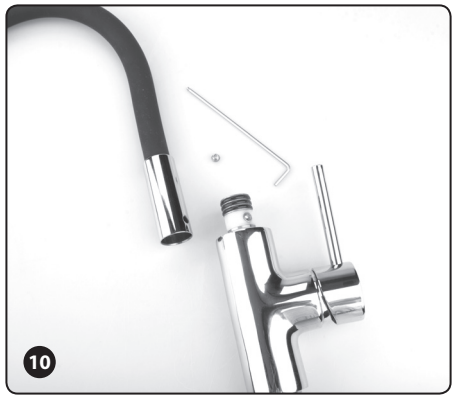


## 8113X

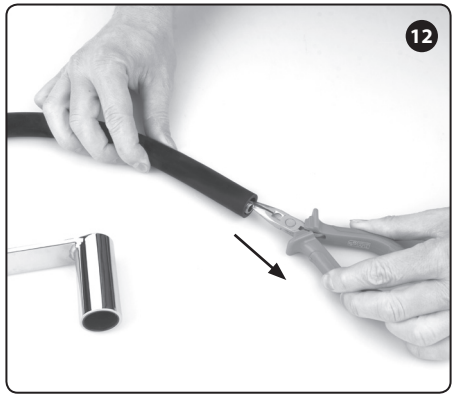


## 8112X

## 8113X

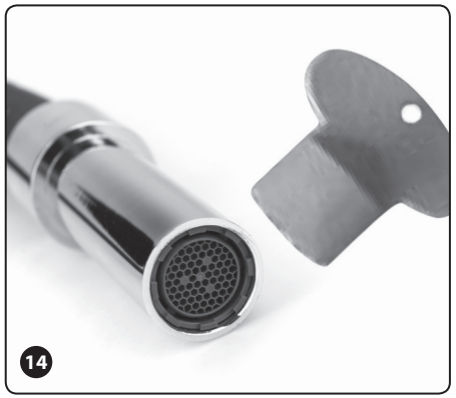


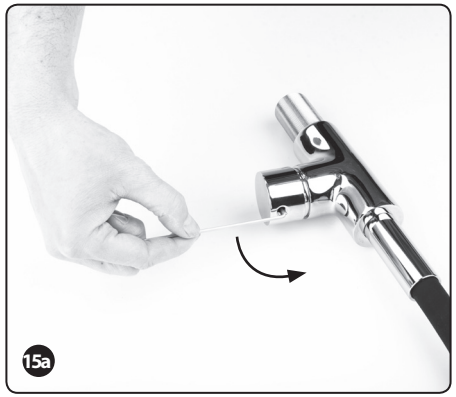


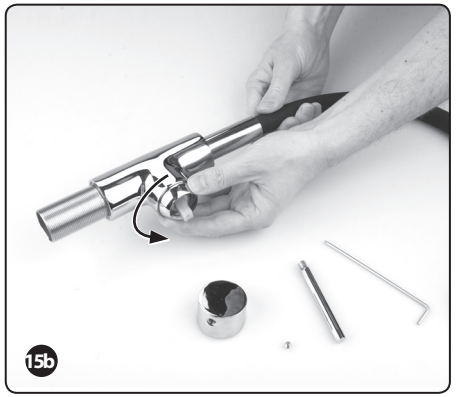


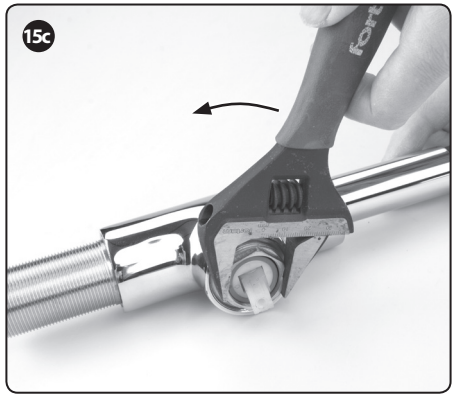


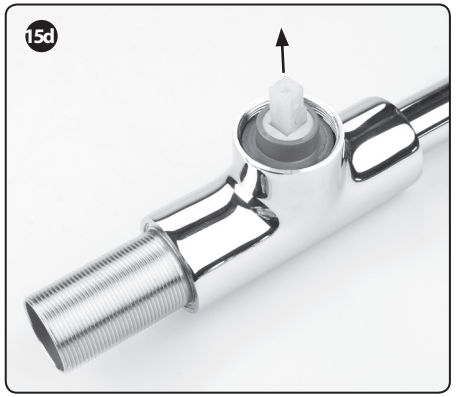

CZ

# Úvod

Vážený zákazníku,

děkujeme za důvěru, kterou jste projevili značce Balletto® zakoupením tohoto výrobku.
Výrobek byl podroben testům spolehlivosti, bezpečnosti a kvality předepsaných normami a předpisy Evropské unie.

S jakýmikoli dotazy se obraťte na naše zákaznické a poradenské centrum:

**www.extol.cz info@madalbal.cz**
**Tel.: +420 577 599 777**

**Výrobce**: Madal Bal a. s., Průmyslová zóna Příluky 244, 76001 Zlín, Česká republika
**Datum vydání**: 13. 4. 2021

## I. Charakteristika – účel použití

- ✓ Kuchyňské (dřezové) vodovodní baterie Balletto řady **8112X** a **8113X** mají **ohebné silikonové ramínko v barevném provedení dle Vaší volby**. Ramínko lze snadno kdykoli vyměnit za jinou barvu. Součástí baterií je **úsporný perlátor NEOPERL®**.
- ✓ Model dřezové baterie **Balletto 8112X** má ramínko **s tvarovou pamětí** a lze jej zformovat dle potřeby a ve vytvarované formě zůstane. K dispozici jsou kompletní vodovodní baterie s barvami ramínek uvedenými v tabulce 1.
- ✓ Model dřezové baterie **Balletto 8113X** má velice **ohebné ramínko** s možností zasunutí ramínka do úchytu vodovodní baterie, když jej není potřeba ohnout či natočit. Kompletní vodovodní baterii lze zakoupit s černou nebo šedou barvou ramínka, ale v případě potřeby jiné barvy lze zakoupit pouze silikonový tubus v dostupných barvách dle tabulky 1.

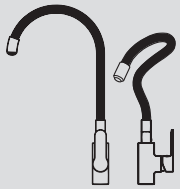

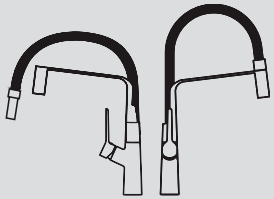

## II. Technická specifikace

| | Označení modelu / barva ramínka | |
|---|---|---|
| | 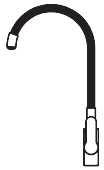 <br>81120 černá<br>81121 šedá<br>81122 bílá<br>81123 modrá<br>81124 zelená<br>81125 červená<br>(jedná se o kompletní baterie) | 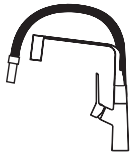 <br>81130 černá (kompletní baterie)<br>81131 šedá (kompletní baterie)<br><br>Barvy tubusu k dokoupení<br>81132A bílá<br>81133A modrá<br>81134A zelená<br>81135A červená |
| Průměr kartuše | 35 mm | 25 mm |
| | **Doporučené provozní parametry** | |
| Hydrodynamický tlak | 0,1-0,5 MPa (1,0-5,0 bar) | 0,1-0,5 MPa (1,0-5,0 bar) |
| Teplota | ≤ 65°C | ≤ 65°C |
| | **Mezní provozní parametry** | |
| Hydrostatický tlak *) | ≤ 1 MPa (10 bar) | ≤ 1 MPa (10 bar) |
| Hydrodynamický tlak | ≥ 0,5 MPa (5 bar) | ≥ 0,5 MPa (5 bar) |
| Teplota | ≤ 90°C | ≤ 90°C |
| Perlátor | NEOPERL® úsporný | NEOPERL® úsporný |
| Rozměry vod. baterie | Viz. výkres | Viz. výkres |
| Hmotnost | 1,3 kg | 1,4 kg |

**Tabulka 1**

⚠ **UPOZORNĚNÍ**

*) Je-li hydrostatický tlak (tj. tlak bez průtoku vody) ve vodovodním řadu trvale vyšší než 5 bar, pro bezpečnou a správnou funkci vodovodní baterie doporučujeme snížit tlak vody před vstupem do vodovodní baterie regulátorem tlaku (redukčním ventilem) na tlak 5 bar.

# III. Instalace vodovodní baterie

Oba modely vodovodních baterií se instalují stejným způsobem.

**UPOZORNĚNÍ**

Instalaci připojovacích ventilů („roháčků“) pro připojení hadiček vodovodních baterií smí provádět pouze odborně způsobilá osoba.

1. Před instalací vodovodní baterie nechte potrubím protéct vodu, aby se odstranily případné mechanické nečistoty, které by mohly ucpat průchod vody kartuší.
2. Uzavřete přívod vody do potrubí.
3. Do závitu vodovodní baterie našroubujte trubku se závitem C1 v orientaci dle obr.4, tj. prstenec bude nahoře hned pod tělem vodovodní baterie.
4. Poté bez použití montážního nářadí (pouze rukou) do příslušných otvorů ve vodovodní baterii našroubujte připojovací hadičky B pro napájení baterie vodou (obr. 4) a pod tělo baterie vložte těsnění C5 (obr. 5) a řádně jej usaďte. Hadičky mechanicky nenamáhejte překrucováním, ohýbáním atd.

**UPOZORNĚNÍ**

Hadičky v závitu baterie nedotahujte násilím, ale s použitím přiměřené síly. Násilné dotažení hadiček poškodí těsnění, v jehož důsledku nebude spoj těsnit.

5. Vodovodní baterii vložte do předvrtaného otvoru v desce dle obr. 5. Na trubku se závitem C1 ze spodní strany kuchyňské desky nasaďte gumovou podložku C2 a poté kovovou podložku C3 a baterii k desce připevněte našroubováním příruby C4 (obr.6).
6. Na závit výtokového ventilu („roháček“) naviňte teflonovou pásku pro vodoinstalace a poté nejprve rukou našroubujte přírubu hadičky a následně ji dotáhněte s použitím vhodného montážního nářadí.
7. Následně proveďte zkoušku těsnosti celé instalované soustavy mírným pootevřením obou výtokových ventilů. V případě zjištění netěsnosti přívod vody do vod. baterie ihned uzavřete a netěsný spoj demontujte a utěsněte přidáním teflonové pásky pro vodoinstalace či výměnou těsnění a poté zkoušku těsnosti opakujte. V případě, že není zjištěna netěsnost, lze oba výtokové ventily otevřít tolik, aby byl průtok vody dostačující, ne však více, pokud je průtok vody dostačující.

**VÝSTRAHA**

Přívodní hadičky pro přívod vody do vodovodní baterie vyměňte za nové každých 5 roků. Materiál hadiček podléhá stárnutí, v jehož důsledku může hadička prasknout a může dojít k vytopení bytu či domu!

**NÁŠ TIP**

Pokud nechcete dbát na pravidelnou výměnu přívodních hadiček, doporučujeme dodávané hadičky nahradit za celonerezové hadičky s plastovým pláštěm značky MERABELL, které není třeba měnit několik desetiletí a s kterými nehrozí vytopení bytu v důsledku jejich poškození vlivem stárnutí.

### POŽADAVKY NA KVALITU VODY

Pokud voda z vodovodního řádu obsahuje rezatý kal nebo sedimenty nebo je příliš tvrdá, nechte na vodovodní potrubí přívodu vody do bytu či domu odborně naistalovat filtr na odstranění rzi a filtr na snížení tvrdosti vody, které jsou k dostání v obchodech s tímto druhem sortimentem. Voda s obsahem rzi a příliš tvrdá voda zanášejí, a tím i poškozují zásobní nádobu WC, bojleru, vodovodní baterie atd.

# IV. Čištění povrchu vodovodní baterie

K čištění povrchu nepoužívejte abrazivní čistící prostředky jako jsou práškové či tekuté čistící písky nebo drátěnky či houbičky s brusným (abrazivním) povrchem, došlo by k mechanickému poškrábání (poškození) chromovaného povrchu.

K čištění povrchu používejte měkké textilie či houbičky bez abrazivních účinků, s použitím běžně dostupných čistících prostředků určených pro mytí koupelen a sanity.

# V. Výměna důležitých částí vodovodní baterie

### VÝMĚNA RAMÍNEK

**Výměna ramínka u modelu 8112X**

Šestihranným klíčem odšroubujte šroubek a ramínko vysuňte (viz obr. 9 a obr. 10). Pro nasazení nového ramínka postupujte v opačném pořadí kroků. Objednávací čísla ramínek dle příslušné barvy jsou uvedeny dále v tabulce 2 s náhradními díly.

**Výměna ramínka u modelu 8113X**

Ramínko vyjměte z úchytu a odšroubujte přední nerezovou část (obr.11a). Následně stáhněte silikonovou trubku (plášť) (obr.11b). Pro nasazení nové/jiné silikonové trubky trubku nasuňte na hadičku a vhodnými kleštěmi povytáhněte konec hadičky bez poškození závitu (obr. 12) a poté na závit našroubujte nerezovou část. Objednávací čísla silikonových trubek dle příslušné barvy jsou uvedeny dále v tabulce 2 s náhradními díly.

### VÝMĚNA PERLÁTORU

- Pro vyšroubování perlátoru u modelu 8112X použijte větší minci (viz obr.13). Objednávací číslo náhradního perlátoru je uvedeno v tabulce 2.
- Pro vyšroubování perlátoru u modelu 8113X použijte plastový klíč 81130C (obr.14).

### VÝMĚNA KARTUŠE

- Výměna kartuše je u obou modelů vodovodních baterií stejná, avšak modely se liší velikostí kartuše. Model 8112X má standardní kartuš o průměru 35 mm, ale model 8113X má kartuš o průměru 25 mm.
- Postup při výměně kartuše je zobrazen na obr. 15a až 15d.

# VI. Likvidace odpadu

- Obalové materiály vyhoďte do příslušného kontejneru na tříděný odpad.
- Nepoužitelný výrobek nevyhazujte do směsného odpadu, ale odevzdejte jej do sběru kovů.

# VII. Záruční doba (práva z vadného plnění)

- Na výrobek se vztahuje záruka (odpovědnost za vady) 2 roky od data prodeje, pokud není na nějakou vlastnost uvedena na obalu či promo materiálu doba delší. Požádá-li o to kupující, je prodávající povinen kupujícímu poskytnout záruční podmínky (práva z vadného plnění) v písemné formě dle zákona.

**ZÁRUČNÍ A POZÁRUČNÍ SERVIS**

Pro uplatnění práva na záruční opravu zboží se obraťte na obchodníka, u kterého jste zboží zakoupili. Pro pozáruční opravu se můžete také obrátit na náš autorizovaný servis. Nejbližší servisní místa naleznete na **www.extol.cz**. V případě dotazů Vám poradíme na servisní lince **222 745 130**; e-mail: **servis@madalbal.cz**

| Pro model 8112X | | Pro model 8113X | |
|---|---|---|---|
| Název náhradního dílu | Objednací číslo | Název náhradního dílu | Objednací číslo |
| Ramínko ČERNÉ | 81120A | Trubka ČERNÁ | 81130A |
| Ramínko ŠEDÉ | 81121A | Trubka ŠEDÁ | 81131A |
| Ramínko BÍLÉ | 81122A | Trubka BÍLÁ | 81132A |
| Ramínko MODRÉ | 81123A | Trubka MODRÁ | 81133A |
| Ramínko ZELENÉ | 81124A | Trubka ZELENÁ | 81134A |
| Ramínko ČERVENÉ | 81125A | Trubka ČERVENÁ | 81135A |
| Perlátor NEOPERL® | 81120B | Perlátor NEOPERL® | 81130B |
| Páka pro baterii | 81120D | Montážní klíč perlátoru | 81130C |
| | | Páka pro baterii | 81130D |
| | | Kartuš ∅ 25 mm | 81056 |

**Tabulka 2**

# Původní prohlášení o shodě dle NV. 163/2002 Sb.

CZ

Prohlášení o shodě na svou odpovědnost vydává společnost
Madal Bal a.s. Bartošova 40/3, CZ-760 01 Zlín, Česká republika IČ: 49433717.

**Vodovodní baterie**

**Extol® Balletto, pákové vod. baterie, typy: 8100X; 8101X; 8102X; 8112X; 8113X; 8110X; 81110;**
**Extol® Balletto, kohoutkové vod. baterie, typy: 8504X; 8510X; 8502X; 8500X; 8501X;**
**Extol® Balletto, termostatické vod. Baterie, typy: 7202X; 8102X**
**Extol® Opera, pákové vod. baterie typy: 8300X; 8301X; 8310X; 83110**
**Extol® Vittoria, pákové vod. baterie typy: 7200X; 7210X; 7201X; 72110**
**Extol® Viking, pákové vod. baterie typy: 6500X; 6510X; 65002; 65110**

Určené použití: zásobování pitnou vodou v budovách s vnitřním vodovodem.

Určené technické normy, které byly použity k posouzení shody:
EN 817:2008 pákové vodovodní baterie
EN 200:2008 kohoutkové vodovodní baterie
EN 1111:1998 termostatické vodovodní baterie

Posouzení shody výše uvedených výrobků dle požadavků NV. 163/2002 Sb. provedla autorizovaná osoba č.: 224 ITC Zlín, třída Tomáše bati 299 Louky, 763 02 Zlín, Česká republika a vydala certifikáty výrobků č. 120181 V/AO/a ze dne 09.10.2014; 050711 V/AO/b ze dne 15.10.2014; 050372 V/AO/c ze dne 15.10.2014.

Madal Bal a.s. Bartošova 40/3, CZ-760 01 Zlín, Česká republika potvrzuje, že výše uvedené výrobky splňují dále uvedené deklarované vlastnosti výrobku splňující základní požadavky NV. 163/2002 Sb.a že výrobek je za podmínek obvyklého a určeného použití bezpečný a že přijal opatření, kterými trvale zabezpečuje shodu všech výrobků uváděných na trh s technickou dokumentací a se základními požadavky. Autorizovaná osoba 224 1× za 12 měsíců odebírá vzorky a posuzuje, zda vlastnosti výrobku odpovídají technické normě dle požadavku §5 NV. 163/2002 Sb.

Soubor deklarovaných vlastností konkretizující základní požadavky dle přílohy I NV. 163/2002 Sb. pro pákové vodovodní baterie zkoušené dle určené normy EN 817; Údaje, výsledky zkoušek a zkušební metody jsou převzaty ze závěrečného protokolu č.: 343503050/2012 ze dne 17.02.2012 vydaného autorizovanou osobou č. 224 ITC Zlín, třída Tomáše bati 299 Louky, 763 02 Zlín, Česká republika. Autorizovaná osoba č. 224 1× za 12 měsíců odebírá vzorky a posuzuje, zda vlastnosti výrobku odpovídají technické normě dle požadavku §5 NV. 163/2002 Sb.

| Technické charakteristiky | Měrná jednotka | Úroveň technických charakteristik | Zjištěná hodnota | Postupy zjištění (zkušební metody) |
|---|---|---|---|---|
| Těsnost uzávěru a směšovací baterie před uzávěrem | – | Žádná netěsnost nebo prosakování | Vyhovuje | EN 817, čl.8.3 |
| Těsnost směšovací baterie za otevřeným uzávěrem | – | Žádná netěsnost nebo prosakování | Vyhovuje | EN 817, čl.8.4 |
| Těsnost uzávěru: křížový průtok mezi teplou a studenou vodou | – | Žádná netěsnost | Vyhovuje | EN 817, čl.8.7 |
| Mechanická odolnost před uzávěrem | – | Žádná trvalá deformace | Vyhovuje | EN 817, čl.9.4 |
| Mechanická odolnost za uzávěrem | – | Žádná trvalá deformace | Vyhovuje | EN 817, čl.9.5 |
| Hydraulické charakteristiky - průtok studená voda (provedeno s aerátorem) | l/min | Min.9 | 15,5 | EN 817, čl.10.6 |
| Hydraulické charakteristiky - průtok při teplotě 34°C | l/min | Min.9 | 16,1 | EN 817, čl.10.6 |
| Hydraulické charakteristiky - průtok při teplotě 38°C | l/min | Min.9 | 16,1 | EN 817, čl.10.6 |
| Hydraulické charakteristiky - průtok při teplotě 44°C | l/min | Min.9 | 16,0 | EN 817, čl.10.6 |
| Hydraulické charakteristiky - průtok při max. horké poloze | l/min | Min.9 | 15,6 | EN 817, čl.10.6 |
| Zkouška torzní odolnosti ovládacího zařízení | – | Žádná deformace nebo jiné poškození, které narušuje funkci, žádná netěsnost | Vyhovuje | EN 817, čl.11 |
| Životnost ovládacího zařízení | – | EN 817, čl. 12.1.3 | Vyhovuje | EN 817, čl. 12.1 |
| Životnost otočného výtoku | | Bez poškození, žádná netěsnost | Vyhovuje | EN 817, čl. 12.3 |
| Těsnost ručně ovládané přepínací armatury (vanové modely se sprchou) | – | Žádná netěsnost | Vyhovuje | EN 817, čl.8.5 |
| Životnost ručně ovládané přepínací armatury (vanové modely se sprchou) | – | EN 817, čl. 12.2.4 | Vyhovuje | EN 817, čl. 12.2 |
| Ochrana proti zpětnému sání | – | EN 1717 | Vyhovuje | EN 817, čl.13 |
| Akustická zkouška | dB | 20 < Lap ≤ 30 | Akustická skupina II | EN 817, čl. 14.3.5 |

| Technické charakteristiky | Měrná jednotka | Úroveň technických charakteristik | Zjištěná hodnota | Postupy zjištění (zkušební metody) |
|---|---|---|---|---|
| Třída průtoku | l/s | EN 817, čl. 14.3.3 | A | EN ISO 3822-4 |
| Značení | – | EN 817, čl.4 | vyhovuje | vizuálně |
| Typ použité mosazi | EN 817, čl.5<br>CW617N dle EN 12420 pro splnění požadavků vyhlášky 409/2005 Sb. stanovující požadavky na výrobky přicházejí do kontaktu s pitnou vodou. | | | |
| Teplota vody | Doporučeno 65°C, max. 90°C | | | |
| Hydrostatický tlak | Max. 10 bar. | | | |
| Hydrodynamický tlak | 1-5 bar | | | |

Soubor deklarovaných vlastností konkretizující základní požadavky dle přílohy I NV. 163/2002 Sb. pro termostatické vodovodní baterie zkoušené dle určené normy EN 1111; Údaje, výsledky zkoušek a zkušební metody jsou převzaty z protokolu č.: 343503048/2012 ze dne 17.02.2012 vydaného autorizovanou osobou č. 224 ITC Zlín, třída Tomáše bati 299 Louky, 763 02 Zlín, Česká republika. Autorizovaná osoba č. 224 1× za 12 měsíců odebírá vzorky a posuzuje, zda vlastnosti výrobku odpovídají technické normě dle požadavku §5 NV. 163/2002 Sb.

| Technické charakteristiky | Měrná jednotka | Úroveň technických charakteristik | Zjištěná hodnota | Postupy zjištění (zkušební metody) |
|---|---|---|---|---|
| Těsnost před uzávěrem a uzávěru | – | Žádná netěsnost nebo prosakování | Vyhovuje | EN 1111, čl.9.3 |
| Těsnost uzávěru: křížový průtok mezi teplou a studenou vodou | – | Žádná netěsnost nebo prosakování | Vyhovuje | EN 1111, čl.9.4 |
| Těsnost za otevřeným uzávěrem | – | Žádná netěsnost nebo prosakování | Vyhovuje | EN 1111, čl.9.5 |
| Těsnost ručně ovládaného rozdělovače - výstup do sprchy; výstup do vany | – | Žádná netěsnost | Vyhovuje | EN 1111, čl.9.6 |
| Ochrana proti zpětnému sání | – | EN 1717 | Vyhovuje | EN 1111, čl.10 |
| Hydraulické charakteristiky - stanovení průtoku | l/min | pozice studené vody<br>34°C<br>38°C<br>42°C<br>pozice horké vody | 9,7<br>12,7<br>12,8<br>12,5<br>11,7 | EN 1111, čl.10.5 |
| Hydraulické charakteristiky - stanovení citlivosti | ° úhlový | EN 1111, čl. 10.6.4 | 41<br>Vyhovuje | EN 1111, čl.10.6 |
| Hydraulické charakteristiky - bezpečnost při selhání studené větve | | | | EN 1111, čl.10.7 |
| - množství vody vytečené za 5 s | ml | ≤ 200 | 20 | |
| - teplotní rozdíl po obnovení studené větve | K | max. 2 | 1,2 | |
| Hydraulické charakteristiky - test stability při změně tlaku | K | max.2 | 0,5 | EN 1111, čl.10.8 |

| Technické charakteristiky | Měrná jednotka | Úroveň technických charakteristik | Zjištěná hodnota | Postupy zjištění (zkušební metody) |
|---|---|---|---|---|
| Mechanická odolnost před uzávěrem | – | Žádná trvalá deformace | Vyhovuje | EN 1111, čl.11.3 |
| Mechanická odolnost za uzávěrem | – | Žádná trvalá deformace | Vyhovuje | EN 1111, čl.11.4 |
| Životnost ovládacího zařízení | – | Bez poškození, žádná netěsnost | Vyhovuje | EN 1111, čl.12.2 |
| Mechanická pevnost rozdělovače | – | Bez poškození, žádná netěsnost | Vyhovuje | EN 1111, čl.12.3 |
| Akustická zkouška | dB | 20 < Lap ≤ 30 | Akustická skupina II | EN 1111, čl. 17.3.2 |
| Třída průtoku | l/s | EN 1111, čl. 17.3.3 | A | EN ISO 3822-4 |
| Značení | – | EN 1111, čl. 7 | vyhovuje | vizuálně |
| Typ použité mosazi | EN 817, čl.5<br>CW617N dle EN 12420 pro splnění požadavků vyhlášky 409/2005 Sb. stanovující požadavky na výrobky přicházejí do kontaktu s pitnou vodou. | | | |
| Teplota vody | Doporučeno 65°C, max. 90°C | | | |
| Hydrostatický tlak | Max. 10 bar. | | | |
| Hydrodynamický tlak | 1-5 bar | | | |

Soubor deklarovaných vlastností konkretizující základní požadavky dle přílohy I NV. 163/2002 Sb. pro kohoutkové vodovodní baterie zkoušené dle určené normy EN 200; Údaje, výsledky zkoušek a zkušební metody jsou převzaty z protokolu č.: 343503048/2012 ze dne 17.02.2012 vydaného autorizovanou osobou č. 224 ITC Zlín, třída Tomáše bati 299 Louky, 763 02 Zlín, Česká republika. Autorizovaná osoba č. 224 1× za 12 měsíců odebírá vzorky a posuzuje, zda vlastnosti výrobku odpovídají technické normě dle požadavku §5 NV. 163/2002 Sb.

| Technické charakteristiky | Měrná jednotka | Úroveň technických charakteristik | Zjištěná hodnota | Postupy zjištění (zkušební metody) |
|---|---|---|---|---|
| Těsnost uzávěru a výtokové armatury před uzávěrem | – | Žádná netěsnost nebo prosakování | Vyhovuje | EN 200, čl.8.3 |
| Těsnost výtokové armatury za otevřeným uzávěrem | – | Žádná netěsnost nebo prosakování | Vyhovuje | EN 200, čl.8.4 |
| Těsnost ručně ovládané přepínací armatury | – | Žádná netěsnost | Vyhovuje | EN 200, čl.8.5 |
| Mechanická odolnost před uzávěrem | – | Žádná trvalá deformace | Vyhovuje | EN 200, čl.9.4 |
| Mechanická odolnost za uzávěrem | – | Žádná trvalá deformace | Vyhovuje | EN 200, čl.9.5 |
| Hydraulické charakteristiky - určení průtoku (provedeno s aerátorem) | l/min | 12,0 | 12,3<br>Vyhovuje | EN 200, čl.10 |
| Torzní odolnost ovládacího zařízení | – | Bez deformace, poškození, netěsnosti | Vyhovuje | EN 200, čl.11 |
| Životnost ovládacího zařízení | – | Bez poškození, netěsnosti | Vyhovuje | EN 200, čl.12.1 |

| Technické charakteristiky | Měrná jednotka | Úroveň technických charakteristik | Zjištěná hodnota | Postupy zjištění (zkušební metody) |
|---|---|---|---|---|
| Životnost přepínací armatury | | Bez poškození, netěsnosti | Vyhovuje | EN 200, čl.12.2 |
| Ochrana proti zpětnému sání | – | EN 1717 | Vyhovuje | EN 200, čl.13 |
| Akustická zkouška | dB | 20 < Lap ≤ 30 | Akustická skupina II | EN 200, čl. 14.3.5 |
| Třída průtoku | l/s | EN 200, čl. 14.3.3 | A | EN ISO 3822-4 |
| Značení | – | EN 200, čl. 4 | vyhovuje | vizuálně |
| Typ použité mosazi | EN 200, čl.5<br>CW617N dle EN 12420 pro splnění požadavků vyhlášky 409/2005 Sb. stanovující požadavky na výrobky přicházejí do kontaktu s pitnou vodou. | | | |
| Teplota vody | Doporučeno 65°C, max. 90°C | | | |
| Hydrostatický tlak | Max. 10 bar. | | | |
| Hydrodynamický tlak | 1-5 bar | | | |

**Místo a datum vydání prohlášení o shodě**: 10.11.2024

Jménem společnosti Madal Bal, a.s.:

Martin Šenkýř
člen představenstva společnosti

SK

# Úvod

Vážený zákazník,

ďakujeme za dôveru, ktorú ste prejavili značke Balletto® zakúpením tohto výrobku.
Výrobok bol podrobený testom spoľahlivosti, bezpečnosti a kvality predpísaným normami a predpismi Európskej únie.

S akýmikoľvek otázkami sa obráťte na naše zákaznícke a poradenské centrum:

**www.extol.sk**
**Fax: +421 2 212 920 91 Tel.: +421 2 212 920 70**

**Distribútor pre Slovenskú republiku:** Madal Bal s.r.o., Pod gaštanmi 4F, 821 07 Bratislava
**Výrobca**: Madal Bal a. s., Průmyslová zóna Příluky 244, 76001 Zlín, Česká republika
**Dátum vydania**: 13. 4. 2021

# I. Charakteristika – účel použitia

- ✓ Kuchynské (drezové) vodovodné batérie Balletto radu **8112X** a **8113X** majú **ohybné silikónové ramienko vo farebnom vyhotovení podľa vašej voľby**. Ramienko je možné ľahko kedykoľvek vymeniť za inú farbu. Súčasťou batérií je **úsporný perlátor NEOPERL®**.
- ✓ Model drezovej batérie **Balletto 8112X** má ramienko **s tvarovou pamäťou** a je možné ho sformovať podľa potreby a vo vytvarovanej forme zostane. K dispozícii sú kompletné vodovodné batérie s farbami ramienok uvedené v tabuľke 1.
- ✓ Model drezovej batérie **Balletto 8113X** má veľmi **ohybné ramienko** s možnosťou zasunutia ramienka do prichytenia vodovodnej batérie, keď ho nie je potrebné ohnúť či natočiť. Kompletnú vodovodnú batériu je možné zakúpiť s čiernou alebo sivou farbou ramienka, ale v prípade potreby inej farby je možné zakúpiť iba silikónový tubus v dostupných farbách podľa tabuľky 1.

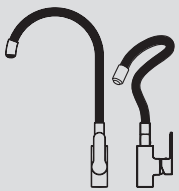

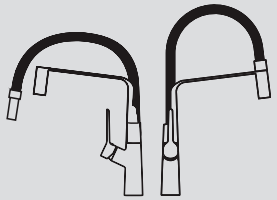

# II. Technická špecifikácia

| Označenie modelu/farba ramena | | |
|---|---|---|
| | 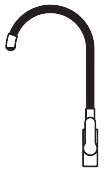 <br>81120 čierna<br>81121 sivá<br>81122 biela<br>81123 modrá<br>81124 zelená<br>81125 červená<br>(ide o kompletné batérie) | 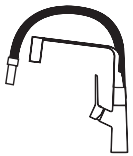 <br>81130 čierna (kompletná batéria)<br>81131 sivá (kompletná batéria)<br><br>Farby tubusu na dokúpenie<br>81132A biela<br>81133A modrá<br>81134A zelená<br>81135A červená |
| Priemer kartuše | 35 mm | 25 mm |
| | **Odporúčané prevádzkové parametre** | |
| Hydrodynamický tlak | 0,1 – 0,5 MPa (1,0 – 5,0 bar) | 0,1 – 0,5 MPa (1,0 – 5,0 bar) |
| Teplota | ≤ 65 °C | ≤ 65 °C |
| | **Medzné prevádzkové parametre** | |
| Hydrostatický tlak *) | ≤ 1 MPa (10 bar) | ≤ 1 MPa (10 bar) |
| Hydrodynamický tlak | ≥ 0,5 MPa (5 bar) | ≥ 0,5 MPa (5 bar) |
| Teplota | ≤ 90 °C | ≤ 90 °C |
| Perlátor | NEOPERL® úsporný | NEOPERL® úsporný |
| Rozmery vod. batérie | Pozrite výkres | Pozrite výkres |
| Hmotnosť | 1,3 kg | 1,4 kg |

**Tabuľka 1**

**UPOZORNENIE**

*) Ak je hydrostatický tlak (t. j. tlak bez prietoku vody) vo vodovodnom systéme trvalo vyšší ako 5 bar, pre bezpečnú a správnu funkciu vodovodnej batérie odporúčame znížiť tlak vody pred vstupom do vodovodnej batérie regulátorom tlaku (redukčným ventilom) na tlak 5 bar.

# III. Inštalácia vodovodnej batérie

Oba modely vodovodných batérií sa inštalujú rovnakým spôsobom.

**UPOZORNENIE**

Inštaláciu pripájacích ventilov (rohových ventilov) na pripojenie hadičiek vodovodných batérií smie vykonávať iba odborne spôsobilá osoba.

1. Pred inštaláciou vodovodnej batérie nechajte potrubím pretiecť vodu, aby sa odstránili prípadné mechanické nečistoty, ktoré by mohli upchať prechod vody kartušou.
2. Uzavrite prívod vody do potrubia.
3. Do závitu vodovodnej batérie naskrutkujte rúrku so závitom C1 v orientácii podľa obr. 4, t. j. prstenec bude hore hneď pod telom vodovodnej batérie.
4. Potom bez použitia montážneho náradia (iba rukou) do príslušných otvorov vo vodovodnej batérii naskrutkujte pripájacie hadičky B na napájanie batérie vodou (obr. 4) a pod telo batérie vložte tesnenie C5 (obr. 5) a riadne ho usaďte. Hadičky mechanicky nenamáhajte prekrúcaním, ohýbaním atď.

**UPOZORNENIE**

Hadičky v závite batérie nedoťahujte násilím, ale s použitím primeranej sily. Násilné dotiahnutie hadičiek poškodí tesnenie, v ktorého dôsledku nebude spoj tesniť.

5. Vodovodnú batériu vložte do predvŕtaného otvoru v doske podľa obr. 5. Na rúrku so závitom C1 zo spodnej strany kuchynskej dosky nasaďte gumovú podložku C2 a potom kovovú podložku C3 a batériu k doske pripevnite naskrutkovaním príruby C4 (obr. 6).
6. Na závit výtokového ventilu (rohový ventil) naviňte teflónovú pásku na vodoinštalácie a potom najprv rukou naskrutkujte prírubu hadičky a následne ju dotiahnite s použitím vhodného montážneho náradia.
7. Následne vykonajte skúšku tesnosti celej inštalovanej sústavy miernym pootvorením oboch výtokových ventilov. V prípade zistenia netesnosti prívod vody do vod. batérie ihneď uzavrite a netesný spoj demontujte a utesnite pridaním teflónovej pásky pre vodoinštalácie či výmenou tesnenia a potom skúšku tesnosti opakujte. V prípade, že sa nezistí netesnosť, je možné oba výtokové ventily otvoriť tak, aby bol prietok vody dostačujúci, nie však viac, pokiaľ je prietok vody dostačujúci.

**VÝSTRAHA**

Prívodné hadičky na prívod vody do vodovodnej batérie vymeňte za nové každých 5 rokov. Materiál hadičiek podlieha starnutiu, v ktorého dôsledku môže hadička prasknúť a môže dôjsť k vytopeniu bytu či domu!

**NÁŠ TIP**

Pokiaľ nechcete dbať na pravidelnú výmenu prívodných hadičiek, odporúčame dodávané hadičky nahradiť za celoantikorové hadičky s plastovým plášťom značky MERABELL, ktoré nie je potrebné meniť niekoľko desaťročí a s ktorými nehrozí vytopenie bytu v dôsledku ich poškodenia vplyvom starnutia.

### POŽIADAVKY NA KVALITU VODY

Pokiaľ voda z vodovodného rozvodu obsahuje hrdzavý kal alebo sedimenty alebo je príliš tvrdá, nechajte na vodovodné potrubie prívodu vody do bytu či domu odborne nainštalovať filter na odstránenie hrdze a filter na zníženie tvrdosti vody, ktoré sú k dispozícii v obchodoch s týmto druhom sortimentu. Voda s obsahom hrdze a príliš tvrdá voda zanášajú, a tým aj poškodzujú zásobnú nádobu WC, bojler, vodovodnú batériu atď.

# IV. Čistenie povrchu vodovodnej batérie

Na čistenie povrchu nepoužívajte abrazívne čistiace prostriedky ako sú práškové či tekuté čistiace piesky alebo drôtenky či hubky s brúsnym (abrazívnym) povrchom, došlo by k mechanickému poškriabaniu (poškodeniu) chrómovaného povrchu.

Na čistenie povrchu používajte mäkké textílie či hubky bez abrazívnych účinkov, s použitím bežne dostupných čistiacich prostriedkov určených na umývanie kúpeľní a sanity.

# V. Výmena dôležitých častí vodovodnej batérie

### VÝMENA RAMIENOK

**Výmena ramienka pri modeli 8112X**

Šesťhranným kľúčom odskrutkujte skrutku a ramienko vysuňte (pozrite obr. 9 a obr. 10). Pre nasadenie no-

vého ramienka postupujte v opačnom poradí krokov. Objednávacie čísla ramienok podľa príslušnej farby sú uvedené ďalej v tabuľke 2 s náhradnými dielmi.

**Výmena ramienka pri modeli 8113X**

Ramienko vyberte z prichytenia a odskrutkujte prednú antikorovú časť (obr. 11a). Následne stiahnite silikónovou rúrku (plášť) (obr. 11b). Pre nasadenie novej/inej silikónovej rúrky ju nasuňte na hadičku a vhodnými kliešťami povytiahnite koniec hadičky bez poškodenia závitu (obr. 12) a potom na závit naskrutkujte antikorovú časť. Objednávacie čísla silikónových rúrok podľa príslušnej farby sú uvedené ďalej v tabuľke 2 s náhradnými dielmi.

### VÝMENA PERLÁTORA

- Na vyskrutkovanie perlátora pri modeli 8112X použite väčšiu mincu (pozrite obr. 13). Objednávacie číslo náhradného perlátora je uvedené v tabuľke 2.
- Pre vyskrutkovanie perlátora pri modeli 8113X použite plastový kľúč 81130C (obr. 14).

### VÝMENA KARTUŠE

- Výmena kartuše je pri oboch modelov vodovodných batérií rovnaká, avšak modely sa líšia veľkosťou kartuše. Model 8112X má štandardnú kartušu s priemerom 35 mm, ale model 8113X má kartušu s priemerom 25 mm.
- Postup pri výmene kartuše je zobrazený na obr. 15a až 15d.

## VI. Likvidácia odpadu

- Obalové materiály vyhoďte do príslušného kontajnera na triedený odpad.
- Nepoužiteľný výrobok nevyhadzujte do miešaného odpadu, ale odovzdajte ho do zberu kovov.

## VII. Záručná lehota (práva z chybného plnenia)

- Na výrobok sa vzťahuje záruka (zodpovednosť za chyby) 2 roky od dátumu predaja, pokiaľ nie je na nejakú vlastnosť uvedená na obale či promo materiáli lehota dlhšia. Ak o to kupujúci požiada, je predávajúci povinný kupujúcemu poskytnúť záručné podmienky (práva z chybného plnenia) v písomnej forme podľa zákona.

**ZÁRUČNÝ A POZÁRUČNÝ SERVIS**

Pre uplatnenie práva na záručnú opravu tovaru sa obráťte na obchodníka, u ktorého ste tovar zakúpili. Pre opravu po uplynutí záruky sa tiež môžete obrátiť na náš autorizovaný servis.
Najbližšie servisné miesta nájdete na **www.extol.sk**.
V prípade, že budete potrebovať ďalšie informácie, poradíme Vám na:
**Fax: +421 2 212 920 91 Tel.: +421 2 212 920 70**
**E-mail: servis@madalbal.sk**

| Pre model 8112X | | Pre model 8113X | |
|---|---|---|---|
| Názov náhradného dielu | Objednávacie číslo | Názov náhradného dielu | Objednávacie číslo |
| Ramienko ČIERNE | 81120A | Rúrka ČIERNA | 81130A |
| Ramienko SIVÉ | 81121A | Rúrka SIVÁ | 81131A |
| Ramienko BIELE | 81122A | Rúrka BIELA | 81132A |
| Ramienko MODRÉ | 81123A | Rúrka MODRÁ | 81133A |
| Ramienko ZELENÉ | 81124A | Rúrka ZELENÁ | 81134A |
| Ramienko ČERVENÉ | 81125A | Rúrka ČERVENÁ | 81135A |
| Perlátor NEOPERL® | 81120B | Perlátor NEOPERL® | 81130B |
| Páka na batériu | 81120D | Montážny kľúč perlátora | 81130C |
| | | Páka na batériu | 81130D |
| | | Kartuša ∅ 25 mm | 81056 |

**Tabuľka 2**

# Preklad pôvodného vyhlásenia o zhode NV. 163/2002 Zb.

CZ

Vyhlásenie o zhode na svoju zodpovednosť vydáva spoločnosť
Madal Bal a.s. Bartošova 40/3, CZ-760 01 Zlín, Česká republika IČ: 49433717.

**Vodovodná batéria**

**Extol® Balletto, pákové vod. batérie, typy: 8100X; 8101X; 8102X; 8112X; 8113X; 8110X; 81110;**
**Extol® Balletto, kohútikové vod. batérie, typy: 8504X; 8510X; 8502X; 8500X; 8501X;**
**Extol® Balletto, termostatické vod. batérie, typy: 7202X; 8102X**
**Extol® Opera, pákové vod. batérie typy: 8300X; 8301X; 8310X; 83110**
**Extol® Vittoria, pákové vod. batérie typy: 7200X; 7210X; 7201X; 72110**
**Extol® Viking, pákové vod. batérie typy: 6500X; 6510X; 65002; 65110**

Určené použitie: zásobovanie pitnou vodou v budovách s vnútorným vodovodom.

Určené technické normy, ktoré sa použili na posúdenie zhody:
EN 817:2008 pákové vodovodné batérie
EN 200:2008 kohútikové vodovodné batérie
EN 1111:1998 termostatické vodovodné batérie

Posúdenie zhody vyššie uvedených výrobkov podľa požiadaviek NV. 163/2002 Zb. vykonala autorizovaná osoba č.: 224 ITC Zlín, třída Tomáše bati 299 Louky, 763 02 Zlín, Česká republika a vydala certifikáty výrobkov č. 120181 V/AO/a zo dňa 09. 10. 2014; 050711 V/AO/b zo dňa 15. 10. 2014; 050372 V/AO/c zo dňa 15. 10. 2014.

Madal Bal a.s. Bartošova 40/3, CZ-760 01 Zlín, Česká republika
potvrdzuje, že vyššie uvedené výrobky spĺňajú ďalej uvedené deklarované vlastnosti výrobku spĺňajúce základné požiadavky NV. 163/2002 Zb. a že výrobok je za podmienok obvyklého a určeného použitia bezpečný a že prijal opatrenia, ktorými trvalo zabezpečuje zhodu všetkých výrobkov uvádzaných na trh s technickou dokumentáciou a so základnými požiadavkami. Autorizovaná osoba 224 1× za 12 mesiacov odoberá vzorky a posudzuje, či vlastnosti výrobku zodpovedajú technickej norme podľa požiadavky § 5 NV. 163/2002 Zb.

Súbor deklarovaných vlastností konkretizujúci základné požiadavky podľa prílohy I NV. 163/2002 Zb. pre pákové vodovodné batérie skúšané podľa určenej normy EN 817; Údaje, výsledky skúšok a skúšobné metódy sú prevzaté zo záverečného protokolu č.: 343503050/2012 zo dňa 17. 02. 2012 vydaného autorizovanou osobou č. 224 ITC Zlín, třída Tomáše bati 299 Louky, 763 02 Zlín, Česká republika. Autorizovaná osoba č. 224 1× za 12 mesiacov odoberá vzorky a posudzuje, či vlastnosti výrobku zodpovedajú technickej norme podľa požiadavky § 5 NV. 163/2002 Zb.

| Technické charakteristiky | Merná jednotka | Úroveň technických charakteristík | Zistená hodnota | Postupy zistenia (skúšobné metódy) |
|---|---|---|---|---|
| Tesnosť uzáveru a zmiešavacia batéria pred uzáverom | – | Žiadna netesnosť alebo presakovanie | Vyhovuje | EN 817, čl.8.3 |
| Tesnosť zmiešavacej batérie za otvoreným uzáverom | – | Žiadna netesnosť alebo presakovanie | Vyhovuje | EN 817, čl.8.4 |
| Tesnosť uzáveru: krížový prietok medzi teplou a studenou vodou | – | Žiadna netesnosť | Vyhovuje | EN 817, čl.8.7 |
| Mechanická odolnosť pred uzáverom | – | Žiadna trvalá deformácia | Vyhovuje | EN 817, čl.9.4 |
| Mechanická odolnosť za uzáverom | – | Žiadna trvalá deformácia | Vyhovuje | EN 817, čl.9.5 |
| Hydraulické charakteristiky - prietok studená voda (vykonané s aerátorom) | l/min | Min. 9 | 15,5 | EN 817, čl.10.6 |
| Hydraulické charakteristiky - prietok pri teplote 34 °C | l/min | Min. 9 | 16,1 | EN 817, čl.10.6 |
| Hydraulické charakteristiky - prietok pri teplote 38 °C | l/min | Min. 9 | 16,1 | EN 817, čl.10.6 |
| Hydraulické charakteristiky - prietok pri teplote 44 °C | l/min | Min. 9 | 16,0 | EN 817, čl.10.6 |
| Hydraulické charakteristiky – prietok pri max. horúcej polohe | l/min | Min. 9 | 15,6 | EN 817, čl.10.6 |
| Skúška torznej odolnosti ovládacieho zariadenia | – | Žiadna deformácia alebo iné poškodenie, ktoré narušuje funkciu, žiadna netesnosť | Vyhovuje | EN 817, čl.11 |
| Životnosť ovládacieho zariadenia | – | EN 817, čl. 12.1.3 | Vyhovuje | EN 817, čl. 12.1 |
| Životnosť otočného výtoku | | Bez poškodenia, žiadna netesnosť | Vyhovuje | EN 817, čl. 12.3 |
| Tesnosť ručne ovládanej prepínacej armatúry (vaňové modely so sprchou) | – | Žiadna netesnosť | Vyhovuje | EN 817, čl.8.5 |
| Životnosť ručne ovládanej prepínacej armatúry (vaňové modely so sprchou) | – | EN 817, čl. 12.2.4 | Vyhovuje | EN 817, čl. 12.2 |
| Ochrana proti spätnému nasávaniu | – | EN 1717 | Vyhovuje | EN 817, čl.13 |
| Akustická skúška | dB | 20 < Lap ≤ 30 | Akustická skupina II | EN 817, čl. 14.3.5 |

| Technické charakteristiky | Merná jednotka | Úroveň technických charakteristík | Zistená hodnota | Postupy zistenia (skúšobné metódy) |
|---|---|---|---|---|
| Trieda prietoku | l/s | EN 817, čl. 14.3.3 | A | EN ISO 3822-4 |
| Značenie | – | EN 817, čl.4 | vyhovuje | vizuálne |
| Typ použitej mosadze | EN 817, čl.5<br>CW617N podľa EN 12420 na splnenie požiadaviek vyhlášky 409/2005 Zb. stanovujúcej požiadavky na výrobky prichádzajúce do kontaktu s pitnou vodou. | | | |
| Teplota vody | Odporúčané 65 °C, max. 90°C | | | |
| Hydrostatický tlak | Max. 10 bar. | | | |
| Hydrodynamický tlak | 1 – 5 bar | | | |

Súbor deklarovaných vlastností konkretizujúci základné požiadavky podľa prílohy I NV. 163/2002 Zb. pre termostatické vodovodné batérie skúšané podľa určenej normy EN 1111; Údaje, výsledky skúšok a skúšobné metódy sú prevzaté z protokolu č.: 343503048/2012 zo dňa 17. 02. 2012 vydaného autorizovanou osobou č. 224 ITC Zlín, třída Tomáše bati 299 Louky, 763 02 Zlín, Česká republika. Autorizovaná osoba č. 224 1× za 12 mesiacov odoberá vzorky a posudzuje, či vlastnosti výrobku zodpovedajú technickej norme podľa požiadavky § 5 NV. 163/2002 Zb.

| Technické charakteristiky | Merná jednotka | Úroveň technických charakteristík | Zistená hodnota | Postupy zistenia (skúšobné metódy) |
|---|---|---|---|---|
| Tesnosť pred uzáverom a uzáveru | – | Žiadna netesnosť alebo presakovanie | Vyhovuje | EN 1111, čl.9.3 |
| Tesnosť uzáveru: krížový prietok medzi teplou a studenou vodou | – | Žiadna netesnosť alebo presakovanie | Vyhovuje | EN 1111, čl.9.4 |
| Tesnosť za otvoreným uzáverom | – | Žiadna netesnosť alebo presakovanie | Vyhovuje | EN 1111, čl.9.5 |
| Tesnosť ručne ovládaného rozdeľovača – výstup do sprchy; výstup do vane | – | Žiadna netesnosť | Vyhovuje | EN 1111, čl.9.6 |
| Ochrana proti spätnému nasávaniu | – | EN 1717 | Vyhovuje | EN 1111, čl.10 |
| Hydraulické charakteristiky – stanovenie prietoku | l/min | pozícia studenej vody<br>34°C<br>38°C<br>42°C<br>pozícia horúcej vody | 9,7<br>12,7<br>12,8<br>12,5<br>11,7 | EN 1111, čl.10.5 |
| Hydraulické charakteristiky – stanovenie citlivosti | ° uhlový | EN 1111, čl. 10.6.4 | 41<br>Vyhovuje | EN 1111, čl.10.6 |
| Hydraulické charakteristiky - bezpečnosť pri zlyhaní studenej vetvy | | | | EN 1111, čl.10.7 |
| - množstvo vody vytečenej za 5 s | ml | ≤ 200 | 20 | |
| - teplotný rozdiel po obnovení studenej vetvy | K | max. 2 | 1,2 | |
| Hydraulické charakteristiky – test stability pri zmene tlaku | K | max. 2 | 0,5 | EN 1111, čl.10.8 |

| Technické charakteristiky | Merná jednotka | Úroveň technických charakteristík | Zistená hodnota | Postupy zistenia (skúšobné metódy) |
|---|---|---|---|---|
| Mechanická odolnosť pred uzáverom | – | Žiadna trvalá deformácia | Vyhovuje | EN 1111, čl.11.3 |
| Mechanická odolnosť za uzáverom | – | Žiadna trvalá deformácia | Vyhovuje | EN 1111, čl.11.4 |
| Životnosť ovládacieho zariadenia | – | Bez poškodenia, žiadna netesnosť | Vyhovuje | EN 1111, čl.12.2 |
| Mechanická pevnosť rozdeľovača | – | Bez poškodenia, žiadna netesnosť | Vyhovuje | EN 1111, čl.12.3 |
| Akustická skúška | dB | 20 < Lap ≤ 30 | Akustická skupina II | EN 1111, čl. 17.3.2 |
| Trieda prietoku | l/s | EN 1111, čl. 17.3.3 | A | EN ISO 3822-4 |
| Značenie | – | EN 1111, čl. 7 | vyhovuje | vizuálne |
| Typ použitej mosadze | EN 817, čl. 5<br>CW617N podľa EN 12420 na splnenie požiadaviek vyhlášky 409/2005 Zb. stanovujúcej požiadavky na výrobky prichádzajúce do kontaktu s pitnou vodou. | | | |
| Teplota vody | Odporúčané 65 °C, max. 90°C | | | |
| Hydrostatický tlak | Max. 10 bar. | | | |
| Hydrodynamický tlak | 1 – 5 bar | | | |

Súbor deklarovaných vlastností konkretizujúci základné požiadavky podľa prílohy I NV. 163/2002 Zb. pre kohútikové vodovodné batérie skúšané podľa určenej normy EN 200; Údaje, výsledky skúšok a skúšobné metódy sú prevzaté z protokolu č.: 343503048/2012 zo dňa 17. 02. 2012 vydaného autorizovanou osobou č. 224 ITC Zlín, třída Tomáše bati 299 Louky, 763 02 Zlín, Česká republika. Autorizovaná osoba č. 224 1× za 12 mesiacov odoberá vzorky a posudzuje, či vlastnosti výrobku zodpovedajú technickej norme podľa požiadavky § 5 NV. 163/2002 Zb.

| Technické charakteristiky | Merná jednotka | Úroveň technických charakteristík | Zistená hodnota | Postupy zistenia (skúšobné metódy) |
|---|---|---|---|---|
| Tesnosť uzáveru a výtokovej armatúry pred uzáverom | – | Žiadna netesnosť alebo presakovanie | Vyhovuje | EN 200, čl.8.3 |
| Tesnosť výtokovej armatúry za otvoreným uzáverom | – | Žiadna netesnosť alebo presakovanie | Vyhovuje | EN 200, čl.8.4 |
| Tesnosť ručne ovládanej prepínacej armatúry | – | Žiadna netesnosť | Vyhovuje | EN 200, čl.8.5 |
| Mechanická odolnosť pred uzáverom | – | Žiadna trvalá deformácia | Vyhovuje | EN 200, čl.9.4 |
| Mechanická odolnosť za uzáverom | – | Žiadna trvalá deformácia | Vyhovuje | EN 200, čl.9.5 |
| Hydraulické charakteristiky – určenie prietoku (vykonané s aerátorom) | l/min | 12,0 | 12,3<br>Vyhovuje | EN 200, čl.10 |
| Torzná odolnosť ovládacieho zariadenia | – | Bez deformácie, poškodenia, netesnosti | Vyhovuje | EN 200, čl.11 |



| Technické charakteristiky | Merná jednotka | Úroveň technických charakteristík | Zistená hodnota | Postupy zistenia (skúšobné metódy) |
|---|---|---|---|---|
| Životnosť ovládacieho zariadenia | – | Bez poškodenia, netesnosti | Vyhovuje | EN 200, čl. 12.1 |
| Životnosť prepínacej armatúry | | Bez poškodenia, netesnosti | Vyhovuje | EN 200, čl.12.2 |
| Ochrana proti spätnému nasávaniu | – | EN 1717 | Vyhovuje | EN 200, čl.13 |
| Akustická skúška | dB | 20 < Lap ≤ 30 | Akustická skupina II | EN 200, čl. 14.3.5 |
| Trieda prietoku | l/s | EN 200, čl. 14.3.3 | A | EN ISO 3822-4 |
| Značenie | – | EN 200, čl. 4 | vyhovuje | vizuálne |
| Typ použitej mosadze | EN 200, čl. 5<br>CW617N podľa EN 12420 na splnenie požiadaviek vyhlášky 409/2005 Zb. stanovujúcej požiadavky na výrobky prichádzajúce do kontaktu s pitnou vodou. | | | |
| Teplota vody | Odporúčané 65 °C, max. 90°C | | | |
| Hydrostatický tlak | Max. 10 bar. | | | |
| Hydrodynamický tlak | 1 – 5 bar | | | |

**Miesto a dátum vydania vyhlásenia o zhode**: 10.11.2024

V mene spoločnosti Madal Bal, a.s.:

Martin Šenkýř
člen predstavenstva spoločnosti

H

## Bevezető

Tisztelt Vevő!

Köszönjük Önnek, hogy megvásárolta a Balleto® márka termékét!
A terméket az idevonatkozó európai előírásoknak megfelelően megbízhatósági, biztonsági és minőségi vizsgálatoknak vetettük alá.

Kérdéseivel forduljon a vevőszolgálatunkhoz és a tanácsadó központunkhoz:

**www.extol.hu Fax: (1) 297-1270 Tel: (1) 297-1277**

**Gyártó**: Madal Bal a. s., Průmyslová zóna Příluky 244, 760 01 Zlin Cseh Köztársaság
**Forgalmazó**: Madal Bal Kft., 1173 Budapest, Régivám köz 2. (Magyarország)
**Kiadás dátuma**: 2021. 4. 13

## I. A termék jellemzői és rendeltetése

- ✓ A Balletto sorozatba tartozó **8112X** és **8113X** típusú konyhai (mosogató) csaptelepek **választható színű hajlékony szilikon kifolyó csővel vannak szerelve**. A kifolyó cső egyszerű módon más színűre cserélhető. A **víztakarékos NEOPERL®** perlátor a csaptelep tartozéka.
- ✓ A **Balletto 8112X** típusú csaptelep esetében a kifolyó cső **a beállított helyzetben és alakban** rögzül. A kifolyó csövet igény szerint állthatja be. Komplett csaptelepeket (a kívánt színben) az 1. táblázatban feltüntetett adatok szerint lehet vásárolni.
- ✓ A **Balletto 8113X** csaptelep **rendkívül hajlékony kifolyó csővel** van ellátva, és ezt a csövet a fix helyzetű tartóba is be lehet dugni. A komplett csaptelepet fekete vagy szürke színű hajlékony csővel lehet megvásárolni. Amennyiben a hajlékony csövet más színű csővel kívánja lecserélni, akkor a kívánt színű szilikon csövet külön kell megvásárolni, az 1. táblázatban található adatok alapján.

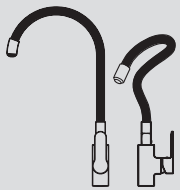

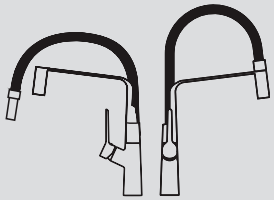

## II. Műszaki specifikáció

| | Típusjel / kifolyócső színe | |
|---|---|---|
| | <br>81120 fekete<br>81121 szürke<br>81122 fehér<br>81123 kék<br>81124 zöld<br>81125 piros<br>(komplett csaptelepek) | 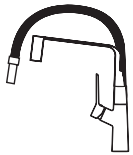 <br>81130 fekete (komplett csaptelep)<br>81131 szürke (komplett csaptelep)<br><br>Vásárolható színes kifolyócsövek<br>81132A fehér<br>81133A kék<br>81134A zöld<br>81135A piros |
| Kartus átmérő | 35 mm | 25 mm |
| | **Ajánlott üzemeltetési paraméterek** | |
| Vízrendszer nyomása | 0,1-0,5 MPa (1,0-5,0 bar) | 0,1-0,5 MPa (1,0-5,0 bar) |
| Hőmérséklet | ≤ 65°C | ≤ 65°C |
| | **Üzemeltetési paraméterek határértékei** | |
| Hidrosztatikus nyomás *) | ≤ 1 MPa (10 bar) | ≤ 1 MPa (10 bar) |
| Hidrodinamikus nyomás | ≥ 0,5 MPa (5 bar) | ≥ 0,5 MPa (5 bar) |
| Hőmérséklet | ≤ 90°C | ≤ 90°C |
| Perlátor | NEOPERL® takarékos | NEOPERL® takarékos |
| Csaptelep méretei | Lásd a rajzot. | Lásd a rajzot. |
| Tömeg | 1,3 kg | 1,4 kg |

**1. táblázat**

⚠ **FIGYELMEZTETÉS!**
*) Amennyiben a vízvezetékben a hidrosztatikus víznyomás (az áramlás nélküli víznyomás) folyamatosan nagyobb 5 bar-nál, akkor a csaptelepek megfelelő és biztonságos működtetéséhez a csővezetékbe nyomáscsökkentő szelepet kell beépíteni, amely a víz nyomását 5 bar alá csökkenti.

# III. A mosogató csaptelep felszerelése

Mindkét típust azonos módon kell felszerelni.

**FIGYELMEZTETÉS!**
A fali szelepeket csak vízvezeték szerelő szakember szerelheti fel.

1. A csaptelep bekötése előtt a szelepet nyissa meg, és hagyja egy ideig folyni a vizet (pl. ez vödörbe). Erre a csővezeték kimosásához és a mechanikus szennyeződések eltávolításához van szükség.
2. Zárja el a szelepet.
3. A csaptelepbe csavarozza be a menetes C1 csövet, a 4. ábrán látható helyzetben (a gyűrű közvetlenül a csaptelep alatt legyen).
4. Majd szerszámok használata nélkül (csak kézzel) csavarozza be a hajlékony tömlőket B a csaptelepben található zsákfuratokba (4. ábra), ezt követően a C5 tömítést (5. ábra) húzza rá a csőre, majd a hajlékony tömlőket dugja a mosogató furatába. A hajlékony tömlőket ne törje meg és ne feszítse meg.

**FIGYELMEZTETÉS!**
A hajlékony tömlőket ne húzza meg nagy erővel (csak érzéssel) a csaptelep furatában. Túl erős meghúzás esetén a tömítés megsérülhet és a csatlakozás helyén vízszivárgás léphet fel.

5. A mosogató csaptelepet dugja a mosogató furatába (lásd az 5. ábrát). A C1 menetes csőre alulról húzza rá a C2 gumi alátétet, majd a C3 fém alátétet, és a csavarozza fel a C4 perselyt (6. ábra). A persely meghúzásával rögzítse a csaptelepet a mosogatóhoz.
6. A fali szelep menetére tekerjen teflon tömítő szalagot, majd kézzel csavarozza fel a hajlékony tömlő végén található anyát. Az anyát megfelelő méretű kulccsal húzza meg.
7. Zárja el a csaptelepet, majd nyissa meg a fali szelepeket, ellenőrizze le a csatlakozási helyek tömítettségét (nem lehet vízszivárgás). Ha valamelyik csatlakozásnál víz szivárog ki, akkor a fali szelepeket azonnal zárja el, bontsa meg a szivárgó csatlakozást és ellenőrizze le a tömítést, tekerjen új teflonszalagot a menetre és ismét húzza meg az anyát. Hajtson végre ismét tömítettség ellenőrzést. Ha nincs sehol sem szivárgás, akkor a fali szelepeket annyira nyissa meg, hogy a csaptelepből megfelelő nyomással folyjon ki a víz (a szelepeket nem kell teljesen kinyitni).

**FIGYELMEZTETÉS!**
A hajlékony tömlőket 5 évente cserélje ki. A hajlékony tömlők anyaga öregszik, a tömlő egy idő kidurranhat, a kifolyó víz jelentős anyagi károkat okozhat.

**TIPPÜNK**
Amennyiben szeretné elkerülni a hajlékony tömlők öt évenkénti cseréjét, akkor használjon MERABELL márkájú rozsdamentes hajlékony tömlőket (műanyag palásttal). Ezeknek a tömlőknek az élettartama néhány tíz év (megelőzhetők a kifolyó víz okozta anyagi károk).

### A VÍZVEZETÉKRE VONATKOZÓ KÖVETELMÉNYEK

Amennyiben a vízvezeték rendszerben rozsdás üledék, vagy más szennyeződés található, illetve a víz túl kemény, akkor a vízvezeték bemenetére szereltessen megfelelő szűrőt és vízlágyítót, Forduljon tanácsért vízvezeték szerelő szakemberhez. Az üledéket vagy rozsdát tartalmazó vízből, vagy a túl kemény vízből a szennyeződés vagy a vízkő lerakódik a WC tartályba, a bojlerbe a csaptelepekbe stb.

# IV. A csaptelep külső felületének a tisztítása

A tisztításhoz ne használjon karcoló tisztítószereket, tisztító port és csiszoló szivacsot, mert ezek megkarcolják a termék krómozott felületét. A karcolások maradandó sérülések, ezeket nem lehet megszüntetni.

A csaptelepet puha ruhával vagy szivaccsal, karcolásmentes tisztítószerrel tisztítsa meg. Használjon fürdőszobák és higiéniai eszközök tisztításához ajánlott készítményeket.

# V. A csaptelep alkatrészeinek a cseréje

### A KIFOLYÓ CSŐ CSERÉJE

**Kifolyó cső csere a 8112X típusnál**
Egy megfelelő méretű imbuszkulccsal csavarozza ki a hernyócsavart, majd a kifolyó csövet húzza le (lásd a 9. és a 10. ábrát). Az új kifolyó cső rögzítéséhez a fent leírt lépéseket fordított sorrendben hajtsa végre. A különböző színű kifolyó csövek rendelési számait a 2. táblázatban találja meg.

**Kifolyó cső csere a 8113X típusnál**
A kifolyó csövet húzza ki a tartóból és csavarozza le a cső fém végét (11a. ábra). Húzza le a szilikon csövet (palástot) a hajlékony tömlőről (11b. ábra). A hajlékony tömlőre húzza rá az új/más színű szilikon csövet, majd egy fogóval (ügyelve a menet épségére) húzza ki a tömlő végét (12. ábra), amire csavarozza rá a fém véget. A különböző színű szilikon csövek (palástok) rendelési számait a 2. táblázatban találja meg.

### A PERLÁTOR CSERÉJE

- A 8112X típusú csaptelepnél a perlátort egy nagyobb pénzérmével csavarozza ki (13. ábra). A pót perlátor rendelési számát a 2. táblázat tartalmazza.
- A 8113X típusú csaptelepnél a perlátort a 81130C rendelési számú műanyag kulccsal csavarozza ki (14. ábra).

### A KARTUS CSERÉJE

- A két csaptelep típusnál a kartus kicserélése azonos módon történik, azonban a kartusok nem azonos méretűek. A 8112X típus esetében a kartus szabványos 35 mm átmérőjű, de a 8113X típusnál a kartus átmérője csak 25 mm.
- A kartus cseréjének a folyamatát a 15a ÷ 15d ábrák tartalmazzák.

# VI. Hulladék megsemmisítése

- A csomagolást az anyagának megfelelő hulladékgyűjtő konténerbe dobja ki.
- A terméket háztartási hulladékok közé kidobni tilos! A terméket adja le újrahasznosításra.

# VII. Garancia és garanciális feltételek (termékhiba felelősség)

- A termékre (az áruhiba felelősség alapján) az eladástól számított 2 év garanciát adunk. Kivéve, ha valamilyen alkatrészre vagy tulajdonságra nem vonatkozik ettől eltérő időtartam (ez a csomagoláson vagy a kísérő dokumentációban van feltüntetve). Amennyiben a vevő tájékoztatást kér a garanciális feltételekről (termékhiba felelősségről), akkor az eladó ezt az információt írásos formában köteles kiadni (a vonatkozó törvény szerint).

**GARANCIÁLIS ÉS GARANCIA UTÁNI JAVÍTÁSOK**

A termékek javítását végző szakszervizek címe, a javítás ügymenetével kapcsolatos információk a **www.madalbal.hu** weboldalon találhatóak meg, illetve a szakszervizek felsorolása a termék vásárlásának helyén is beszerezhető. Tanácsadással a (1)-297-1277 ügyfélszolgálati telefonszámon állunk ügyfeleink rendelkezésére.

| A 8112X típushoz | | A 8113X típushoz | |
|---|---|---|---|
| Pótalkatrész | Rendelési szám | Pótalkatrész | Rendelési szám |
| FEKETE kifolyócső | 81120A | FEKETE cső | 81130A |
| SZÜRKE kifolyócső | 81121A | SZÜRKE cső | 81131A |
| FEHÉR kifolyócső | 81122A | FEHÉR cső | 81132A |
| KÉK kifolyócső | 81123A | KÉK cső | 81133A |
| ZÖLD kifolyócső | 81124A | ZÖLD cső | 81134A |
| PIROS kifolyócső | 81125A | PIROS cső | 81135A |
| NEOPERL® perlátor | 81120B | NEOPERL® perlátor | 81130B |
| Működtető kar | 81120D | Perlátor szerelő kulcs | 81130C |
| | | Működtető kar | 81130D |
| | | Kartus ∅ 25 mm | 81056 |

**2. táblázat**

# Az eredeti megfelelőségi nyilatkozat fordítása a 163/2002. számú cseh kormányrendelet szerint.

CZ

A megfelelőségi nyilatkozat kiadásáért felelős társaság:
Madal Bal a.s. Bartošova 40/3, CZ-760 01 Zlín, Cseh Köztársaság, cégszám 49433717.

**Csaptelepek**

**Extol® Balletto, karos csaptelep, típusok: 8100X; 8101X; 8102X; 8112X; 8113X; 8110X; 81110;**
**Extol® Balletto, forgószelepes csaptelep, típusok: 8504X; 8510X; 8502X; 8500X; 8501X;**
**Extol® Balletto, termosztatikus csaptelep, típusok: 7202X; 8102X**
**Extol® Opera, karos csaptelep, típusok: 8300X; 8301X; 8310X; 83110**
**Extol® Vittoria, karos csaptelep, típusok: 7200X; 7210X; 7201X; 72110**
**Extol® Viking, karos csaptelep, típusok: 6500X; 6510X; 65002; 65110**

Azonosított felhasználás: ivó, hideg és meleg víz vételezése vízvezeték hálózatból, építményeken belül.

A megfelelőség kiértékeléséhez felhasznált műszaki szabványok és rendeletek:
EN 817:2008 Mechanikus keverő csaptelepek
EN 200:2008 Szaniterszerelvények
EN 1111:1998 Termosztatikus keverő csaptelepek

A fenti 163/2002. sz. Kormányrendelet szerint a termékek kiértékelését az alábbi felhatalmazott intézet hajtotta végre: 224 ITC Zlín, třída Tomáše bati 299 Louky, 763 02 Zlín, Cseh Köztársaság, amely alapján kiadta a következő tanúsítványokat: 120181 V/AO/a (2014. 10. 9-én); 050711 V/AO/b (2014. 10. 15-én); 050372 V/AO/c (2014. 10. 15-én).

A Madal Bal a.s. Bartošova 40/3, CZ-760 01 Zlín, Cseh Köztársaság társaság kijelenti, hogy a fent megnevezett termékek feltüntetett tulajdonságai megfelelnek a 163/2002. számú Kormányrendelet alapvető követelményeinek, továbbá, hogy a fent feltüntetett termékek a rendeltetésüknek megfelelő használat esetén biztonságosak, valamint a fenti társaság kijelenti, hogy az általa meghozott intézkedések biztosítják, hogy az összes forgalomba hozott fenti termék megfelel a műszaki dokumentációknak és az alapvető követelményeknek. A 224. számú felhatalmazott intézet 12 havonta egyszer, vételezett minták felhasználásával kiértékeli, hogy a termékek tulajdonságai megfelelnek-e a 163/2002. számú Kormányrendelet 5. §-ban meghatározott műszaki szabványoknak.

Az EN 817 szabvány szerint bevizsgált karos csaptelepekre vonatkozó tulajdonságokat a 163/2002 számú Kormányrendelet I. melléklete tartalmazza. Az adatokat, a vizsgálati eredményeket és a vizsgálati módszereket a 224. számú ITC Zlín, třída Tomáše bati 299 Louky, 763 02 Zlín, Cseh Köztársaság felhatalmazott intézet által 2012.02.17-én kiadott 343503050/2012. számú összesítő jegyzőkönyvből vettük át. A 224. számú felhatalmazott intézet 12 havonta egyszer, vételezett minták felhasználásával kiértékeli, hogy a termékek tulajdonságai megfelelnek-e a 163/2002. számú Kormányrendelet 5. §-ban meghatározott műszaki szabványoknak.

| Műszaki jellemzők | Mérté-kegység | Műszaki jellemzők szintje | Mért érték | Mérési eljárás (vizsgálati módszer) |
|---|---|---|---|---|
| A zárt keverőszelep előtti rész tömítettsége | – | Nincs tömítetlenség vagy szivárgás | Megfelel | EN 817, 8.3. cikk |
| A nyitott keverőszelep utáni rész tömítettsége | – | Nincs tömítetlenség vagy szivárgás | Megfelel | EN 817, 8.4. cikk |
| Keverőszelep tömítettsége: keresztátfolyás a hideg és meleg víz között | – | Nincs tömítetlenség | Megfelel | EN 817, 8.7. cikk |
| Mechanikus ellenállóképesség a szelep előtt | – | Nincs semmilyen maradandó deformáció | Megfelel | EN 817, 9.4. cikk |
| Mechanikus ellenállóképesség a szelep után | – | Nincs semmilyen maradandó deformáció | Megfelel | EN 817, 9.5. cikk |
| Hidraulikus jellemzők - hideg víz átfolyás (perlátorral végrehajtva) | l/perc | min. 9 | 15,5 | EN 817, 10.6. cikk |
| Hidraulikus jellemzők - 34°C-os víz átfolyása | l/perc | min. 9 | 16,1 | EN 817, 10.6. cikk |
| Hidraulikus jellemzők - 38°C-os víz átfolyása | l/perc | min. 9 | 16,1 | EN 817, 10.6. cikk |
| Hidraulikus jellemzők - 44°C-os víz átfolyása | l/perc | min. 9 | 16,0 | EN 817, 10.6. cikk |
| Hidraulikus jellemzők - átfolyás max. vízhőmérséklet állásban | l/perc | min. 9 | 15,6 | EN 817, 10.6. cikk |
| A működtető eszköz torziós ellenállóképessége | – | Nincs deformáció vagy más sérülés, amely hatással lenne a működésre, nincs tömítetlenség | Megfelel | EN 817, 11. cikk |
| A működtető eszköz élettartama | – | EN 817, 12.1.3. cikk | Megfelel | EN 817, 12.1. cikk |
| A forgatható kifolyócső élettartama | | Nincs sérülés, nincs tömítetlenség | Megfelel | EN 817, 12.3. cikk |
| A kézi működtetésű átkapcsoló armatúra tömítettsége (kádtöltő csaptelepek, zuhannyal) | – | Nincs tömítetlenség | Megfelel | EN 817, 8.5. cikk |
| A kézi működtetésű átkapcsoló armatúra élettartama (kádtöltő csaptelepek, zuhannyal) | – | EN 817, 12.2.4. cikk | Megfelel | EN 817, 12.2. cikk |
| Visszaszívás elleni védelem | – | EN 1717 | Megfelel | EN 817, 13. cikk |

| Műszaki jellemzők | Mérté-kegység | Műszaki jellemzők szintje | Mért érték | Mérési eljárás (vizsgálati módszer) |
|---|---|---|---|---|
| Zajvizsgálat | dB | 20 < Lap ≤ 30 | II. zajcsoport | EN 817, 14.3.5. cikk |
| Áramlási osztály | l/s | EN 817, 14.3.3. cikk | A | EN ISO 3822-4 |
| Jelölés | – | EN 817, 4. cikk | Megfelel | Szemrevételezéssel |
| A felhasznált sárgaréz típusa | EN 817, 5. cikk<br>CW617N az EN 12420 szerint, megfelel a 409/2005. számú rendelettel meghatározott, ivóvízzel kapcsolatba kerülő anyagokra vonatkozó követelményeknek. | | | |
| Víz hőmérséklete | Ajánlott 65°C, max. 90 °C | | | |
| Hidrosztatikus nyomás | max. 10 bar | | | |
| Hidrodinamikus nyomás | 1-5 bar | | | |

Az EN 1111 szabvány szerint bevizsgált termosztatikus csaptelepekre vonatkozó tulajdonságokat a 163/2002 számú Kormányrendelet I. melléklete tartalmazza. Az adatokat, a vizsgálati eredményeket és a vizsgálati módszereket a 224. számú ITC Zlín, třída Tomáše bati 299 Louky, 763 02 Zlín, Cseh Köztársaság felhatalmazott intézet által 2012.02.17-én kiadott 343503048/2012. számú összesítő jegyzőkönyvből vettük át. A 224. számú felhatalmazott intézet 12 havonta egyszer, vételezett minták felhasználásával kiértékeli, hogy a termékek tulajdonságai megfelelnek-e a 163/2002. számú Kormányrendelet 5. §-ban meghatározott műszaki szabványoknak.

| Műszaki jellemzők | Mérté-kegység | Műszaki jellemzők szintje | Mért érték | Mérési eljárás (vizsgálati módszer) |
|---|---|---|---|---|
| A szelep előtti rész és a szelep tömítettsége | – | Nincs tömítetlenség vagy szivárgás | Megfelel | EN 1111, 9.3. cikk |
| Keverőszelep tömítettsége: keresztátfolyás a hideg és meleg víz között | – | Nincs tömítetlenség vagy szivárgás | Megfelel | EN 1111, 9.4. cikk |
| Tömítettség a nyitott szelep után | – | Nincs tömítetlenség vagy szivárgás | Megfelel | EN 1111, 9.5. cikk |
| A kézi működtetésű zuhany-kádtöltés átkapcsoló armatúra tömítettsége | – | Nincs tömítetlenség | Megfelel | EN 1111, 9.6. cikk |
| Visszaszívás elleni védelem | – | EN 1717 | Megfelel | EN 1111, 10. cikk |
| Hidraulikus jellemzők - átfolyás meghatározása | l/perc | csak hideg víz<br>34 °C<br>38 °C<br>42 °C<br>hideg víz állásban | 9,7<br>12,7<br>12,8<br>12,5<br>11,7 | EN 1111, 10.5. cikk |
| Hidraulikus jellemzők - érzékenység meghatározása | ° szög | EN 1111, 10.6.4. cikk | 41<br>Megfelel | EN 1111, 10.6. cikk |
| Hidraulikus jellemzők - biztonság, a hideg víz ág meghibásodása esetén<br>- kifolyó vízmennyiség 5 másodperc alatt | ml | ≤ 200 | 20 | EN 1111, 10.7. cikk |
| - hőmérséklet különbség a hideg víz visszaállítása után | K | max. 2 | 1,2 | |
| Hidraulikus jellemzők - stabilitás teszt nyomásváltozás esetén | K | max. 2 | 0,5 | EN 1111, 10.8. cikk |
| Mechanikus ellenállóképesség a szelep előtt | – | Nincs semmilyen maradandó deformáció | Megfelel | EN 1111, 11.3. cikk |
| Mechanikus ellenállóképesség a szelep után | – | Nincs semmilyen maradandó deformáció | Megfelel | EN 1111, 11.4. cikk |
| A működtető eszköz élettartama | – | Nincs sérülés, nincs tömítetlenség | Megfelel | EN 1111, 12.2. cikk |
| Az elosztó mechanikus állóképessége | – | Nincs sérülés, nincs tömítetlenség | Megfelel | EN 1111, 12.3. cikk |
| Zajvizsgálat | dB | 20 < Lap ≤ 30 | II. zajcsoport | EN 1111, 17.3.2. cikk |
| Áramlási osztály | l/s | EN 1111, 17.3.3. cikk | A | EN ISO 3822-4 |
| Jelölés | – | EN 1111, 7. cikk | Megfelel | Szemrevételezéssel |
| A felhasznált sárgaréz típusa | EN 817, 5. cikk<br>CW617N az EN 12420 szerint, megfelel a 409/2005. számú rendelettel meghatározott, ivóvízzel kapcsolatba kerülő anyagokra vonatkozó követelményeknek. | | | |
| Víz hőmérséklete | Ajánlott 65°C, max. 90 °C | | | |
| Hidrosztatikus nyomás | max. 10 bar | | | |
| Hidrodinamikus nyomás | 1-5 bar | | | |

Az EN 200 szabvány szerint bevizsgált forgószelepes csaptelepekre vonatkozó tulajdonságokat a 163/2002 számú Kormányrendelet I. melléklete tartalmazza. Az adatokat, a vizsgálati eredményeket és a vizsgálati módszereket a 224. számú ITC Zlín, třída Tomáše bati 299 Louky, 763 02 Zlín, Cseh Köztársaság felhatalmazott intézet által 2012.02.17-én kiadott 343503048/2012. számú összesítő jegyzőkönyvből vettük át. A 224. számú felhatalmazott intézet 12 havonta egyszer, vételezett minták felhasználásával kiértékeli, hogy a termékek tulajdonságai megfelelnek-e a 163/2002. számú Kormányrendelet 5. §-ban meghatározott műszaki szabványoknak.

| Műszaki jellemzők | Mérté-kegység | Műszaki jellemzők szintje | Mért érték | Mérési eljárás (vizsgálati módszer) |
|---|---|---|---|---|
| A szelep előtti és a kifolyó rész tömítettsége | – | Nincs tömítetlenség vagy szivárgás | Megfelel | EN 200, 8.3. cikk |
| A nyitott szelep utáni kifolyó rész tömítettsége | – | Nincs tömítetlenség vagy szivárgás | Megfelel | EN 200, 8.4. cikk |
| A kézi működtetésű átkapcsoló armatúra tömítettsége | – | Nincs tömítetlenség | Megfelel | EN 200, 8.5. cikk |
| Mechanikus ellenállóképesség a szelep előtt | – | Nincs semmilyen maradandó deformáció | Megfelel | EN 200, 9.4. cikk |
| Mechanikus ellenállóképesség a szelep után | – | Nincs semmilyen maradandó deformáció | Megfelel | EN 200, 9.5. cikk |

| Műszaki jellemzők | Mérté-kegység | Műszaki jellemzők szintje | Mért érték | Mérési eljárás (vizsgálati módszer) |
|---|---|---|---|---|
| Hidraulikus jellemzők - víz átfolyás meghatározása (perlátorral végrehajtva) | l/perc | 12,0 | 12,3 Megfelel | EN 200, 10. cikk |
| A működtető eszköz torziós ellenállóképessége | – | Nincs deformáció, sérülés, tömítetlenség | Megfelel | EN 200, 11. cikk |
| A működtető eszköz élettartama | – | Nincs sérülés, tömítetlenség | Megfelel | EN 200, 12.1. cikk |
| A kapcsoló armatúra élettartama | | Nincs sérülés, tömítetlenség | Megfelel | EN 200, 12.2. cikk |
| Visszaszívás elleni védelem | – | EN 1717 | Megfelel | EN 200, 13. cikk |
| Zajvizsgálat | dB | 20 < Lap ≤ 30 | II. zajcsoport | EN 200, 14.3.5. cikk |
| Áramlási osztály | l/s | EN 200, 14.3.3. cikk | A | EN ISO 3822-4 |
| Jelölés | – | EN 200, 4. cikk | Megfelel | Szemrevételezéssel |
| A felhasznált sárgaréz típusa | EN 200, 5. cikk CW617N az EN 12420 szerint, megfelel a 409/2005. számú rendelettel meghatározott, ivóvízzel kapcsolatba kerülő anyagokra vonatkozó követelményeknek. | | | |
| Víz hőmérséklete | Ajánlott 65°C, max. 90 °C | | | |
| Hidrosztatikus nyomás | max. 10 bar | | | |
| Hidrodinamikus nyomás | 1-5 bar | | | |

**A megfelelőségi nyilatkozat kiadásának helye és dátuma**: 2024. 11. 10.

A Madal Bal, a.s. nevében:

Martin Šenkýř
igazgatótanácsi tag

D

# Einleitung

Sehr geehrter Kunde,

Wir danken Ihnen für das Vertrauen, das Sie mit dem Kauf dieses Produktes in die Marke Balletto® gesetzt haben.

Das Produkt wurde Zuverlässigkeits-, Sicherheits- und Qualitätstests unterzogen. die von den Normen und Vorschriften der Europäischen Union vorgeschriebenen sind.

Wenn Sie Fragen haben, wenden Sie sich bitte an unseren Kundendienst und unser Beratungszentrum

**www.extol.eu**

**Hersteller**: Madal Bal a. s., Průmyslová zóna Příluky 244, 76001 Zlín, Tschechische Republik
**Datum der Herausgabe**: 13. April 2021

# I. Charakteristik – Verwendungszweck

- ✓ Die Spültischarmaturen der Serien Balletto **8112X** und **8113X** haben **einen flexiblen Silikonauslauf in der Farbe Ihrer Wahl**. Der Auslauf kann jederzeit problemlos gegen eine andere Farbe ausgetauscht werden. Bestandteil der Armaturen ist der energiesparende Perlator NEOPERL®.
- ✓ Das Modell der Spültischarmatur **Balletto 8112X** hat einen Auslauf mit Formgedächtnis, kann beliebig geformt werden und bleibt dann in dieser Form. Im Angebot sind komplette Armaturen mit den in Tabelle 1 aufgeführten Farben.
- ✓ Das Modell der Spültischarmatur **Balletto 8113X** hat einen sehr flexiblen Auslauf, der je nach Bedarf, wenn er nicht gebogen oder gedreht werden soll, in die Halterung der Armatur eingezogen werden kann. Die komplette Mischbatterie ist mit schwarz oder grau gefärbten Ausläufen erhältlich, aber im Bedarfsfall einer anderen Farbe kaufen Sie nur den Silikonkörper in verfügbaren Farben laut Tabelle 1.

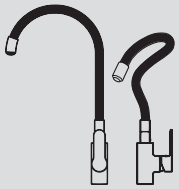

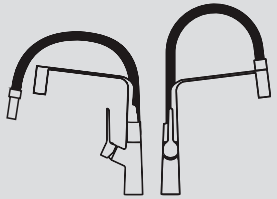

# II. Technische Daten

| Modellbezeichnung / Farbe des Auslaufs | | |
|---|---|---|
| | 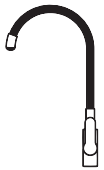 <br>81120 schwarz<br>81121 grau<br>81122 weiß<br>81123 blau<br>81124 grün<br>81125 rot<br>(dies sind komplette Armaturen) | 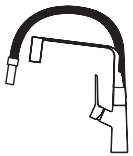 <br>81130 schwarz (komplette Armatur)<br>81131 grau (komplette Armatur)<br><br>Auslauffarben zum Nachkaufen:<br>81132A weiß<br>81133A blau<br>81134A grün<br>81135A rot |
| Durchmesser der Kartusche | 35 mm | 25 mm |
| | **Empfohlene Betriebsparameter** | |
| Hydrodynamischer Druck | 0,1-0,5 MPa (1,0-5,0 bar) | 0,1-0,5 MPa (1,0-5,0 bar) |
| Temperatur | ≤ 65°C | ≤ 65°C |
| | **Grenzwertige Betriebsparameter** | |
| Hydrostatischer Druck*) | ≤ 1 MPa (10 bar) | ≤ 1 MPa (10 bar) |
| Hydrodynamischer Druc | ≥ 0,5 MPa (5 bar) | ≥ 0,5 MPa (5 bar) |
| Temperatur | ≤ 90°C | ≤ 90°C |
| Perlator | NEOPERL® sparsam | NEOPERL® sparsam |
| Abmessungen der Wasserarmatur | siehe Zeichnung | siehe Zeichnung |
| Gewicht | 1,3 kg | 1,4 kg |

**Tabelle 1**

**HINWEIS**

*) Wenn der hydrostatische Druck (d.h. Druck ohne Wasserdurchfluss) in der Wasserleitung dauerhaft höher als 5 bar ist, empfehlen wir, für die sichere und ordnungsgemäße Funktion der Armatur den Wasserdruck vor dem Eintritt in die Armatur mit einem Druckregler (Reduktionsventil) auf 5 bar zu senken.

# III. Installation der Wasserarmatur

Beide Armaturenmodelle werden auf die gleiche Weise installiert.

**HINWEIS**

Die Installation der Anschlussventile („Eckventile“) zum Anschluss der Schläuche der Wasserarmatur darf nur eine qualifizierte Person vornehmen.

1. Bevor Sie die Wasserarmatur installieren, lassen Sie Wasser durch die Leitung fließen, um alle mechanischen Ablagerungen zu entfernen, die den Durchfluss des Wassers durch die Kartusche blockieren könnten.
2. Sperren Sie die Wasserzufuhr zur Leitung ab.
3. Schrauben Sie das Rohr mit C1-Gewinde in das Gewinde der Armatur in der in Abbildung 4 gezeigten Ausrichtung ein, d. h. der Ring befindet sich oben direkt unter dem Körper der Armatur.
4. Schrauben Sie dann ohne Montagewerkzeug (nur von Hand) die Anschlussschläuche B für die Wasserzufuhr zur Armatur in die entsprechenden Öffnungen in der Armatur (Abb. 4) und legen Sie die Dichtung C5 (Abb. 5) unter den Armaturenkörper und setzen Sie sie ordentlich fest. Belasten Sie die Schläuche nicht mechanisch durch Verdrehen, Verbiegen usw.

**HINWEIS**

Ziehen Sie die Schläuche im Armaturgewinde nicht gewaltsam, sondern mit angemessenem Kraftaufwand an. Ein gewaltsames Anziehen der Schläuche beschädigt die Dichtung, infolge dessen die Verbindung nicht dicht sein würde.

5. Setzen Sie die Wasserarmatur in das vorgebohrte Loch in der Platte ein, wie in Abbildung 5 gezeigt. Setzen Sie die Gummiunterlegscheibe C2 und anschließend die Metallunterlegscheibe C3 auf das Rohr mit C1 Gewinde an der Unterseite der Küchenarbeitsplatte und befestigen Sie die Armatur durch Anschrauben des Flansches C4 an der Arbeitsplatte (Abb.6).
6. Wickeln Sie das Teflonband auf das Gewinde des Auslassventils („Eckventils“) und schrauben Sie dann den Flansch des Schlauches zuerst von Hand an, dann ziehen Sie ihn mit geeigneten Installationswerkzeugen fest.
7. Testen Sie anschließend das gesamte installierte System auf Dichtheit, indem Sie beide Auslassventile leicht öffnen. Wenn Undichtheiten festgestellt werden, schließen Sie sofort die Wasserzufuhr zur Wasserarmatur und demontieren und dichten Sie die undichte Verbindung ab, indem Sie Teflon-Sanitärklebeband anbringen oder die Dichtung auswechseln, und wiederholen Sie dann die Dichtheitsprüfung. Wenn keine Leckage festgestellt wird, können beide Auslassventile so weit geöffnet werden, dass ein ausreichender Wasserdurchfluss gewährleistet ist, aber nicht mehr als nötig.

**WARNUNG**

Ersetzen Sie die Wasserzulaufschläuche für die Armatur alle 5 Jahre durch neue. Das Material der Schläuche unterliegt der Alterung, die dazu führen kann, dass der Schlauch platzt und die Wohnung oder das Haus überflutet!

**UNSER TIPP**

Wenn Sie die Versorgungsschläuche nicht regelmäßig austauschen möchten, empfehlen wir, die mitgelieferten Schläuche durch MERABELL-Voll-Edelstahlschläuche mit Kunststoffummantelung zu ersetzen, die über mehrere Jahrzehnte nicht ausgetauscht werden müssen und bei denen keine Gefahr besteht, dass die Wohnung durch Alterungsschäden überflutet wird.

### ANFORDERUNGEN AN DIE WASSERQUALITÄT

Wenn das Leitungswasser Rost oder Sedimente enthält oder zu hart ist, lassen Sie an der Wasserzuleitung zur Wohnung oder zum Haus einen Entrostungsfilter und einen Wasserhärte-Reduktionsfilter fachgerecht installieren, die im Fachhandel für solche Produkte erhältlich sind. Rosthaltiges und zu hartes Wasser verstopft und beschädigt den Vorratsbehälter der Toilette, des Boilers, der Wasserarmatur usw.

# IV. Reinigung der Oberfläche der Wasserarmatur

Verwenden Sie keine scheuernden Reinigungsmittel wie pulverförmigen oder flüssigen Reinigungssand oder Draht oder Schwamm mit abrasiven (schleifenden) Oberflächen zum Reinigen der Oberfläche; dies führt zu mechanischen

Beschädigungen (Kratzern) an der verchromten Oberfläche. Reinigen Sie die Oberfläche mit weichen, nicht scheuernden Lappen oder Schwämmen und verwenden Sie handelsübliche Reinigungsmittel, die für die Reinigung von Bädern und Sanitärkeramik vorgesehen sind.

# V. Auswechseln wichtiger Teile der Wasserarmatur

### AUSTAUSCH DER AUSLÄUFE

**Austausch des Auslaufs bei Model 8112X**

Lösen Sie die Schraube mit einem Sechskantsch lüssel und schieben Sie den Auslauf heraus (siehe Abb. 9 und Abb. 10). Führen Sie die Schritte in umgekehrter Reihenfolge aus, um den neuen Auslauf zu installieren. Die Bestellnummern der Ausläufe nach der jeweiligen Farbe sind unten in Tabelle 2 mit den Ersatzteilen aufgeführt.

**Austausch des Auslaufs bei Modell 8113X**

Entnehmen Sie den Auslauf von der Halterung und schrauben Sie den vorderen Edelstahlteil ab (Abb.11a). Ziehen Sie anschliessend den Silikonschlauch (Mantel) ab (Abb.11b). Um einen neuen/anderen Silikonschlauch zu montieren, schieben Sie den Schlauch auf und ziehen mit einer geeigneten Zange das Schlauchende nach oben, ohne das Gewinde zu beschädigen (Abb. 12), und schrauben dann das Edelstahlteil auf das Gewinde. Die Bestellnummern der Silikonschläuche nach der jeweiligen Farbe sind nachstehend in Tabelle 2 mit den Ersatzteilen aufgeführt.

### AUSTAUSCH DES PERLATORS

- Verwenden Sie eine größere Münze (siehe Abb. 13), um den Perlator am Modell 8112X abzuschrauben. Die Bestellnummer des Ersatzperlators ist in Tabelle 2 aufgeführt.
- Zum Abschrauben des Perlators bei Modell 8113X verwenden Sie den Kunststoffschlüssel 81130C (Abb.14).

### AUSTAUSCH DER KARTUSCHE

- Der Kartuschenwechsel ist für beide Armaturenmodelle gleich, die Modelle unterscheiden sich lediglich in der Kartuschengröße. Das Modell 8112X hat eine Standardkartusche von 35 mm Durchmesser, das Modell 8113X hingegen hat eine Kartusche von 25 mm Durchmesser.
- Das Verfahren zum Austauschen der Kartusche ist in den Abbildungen 15a bis 15d dargestellt.

# VI. Abfallentsorgung

- Entsorgen Sie Verpackungsmaterialien in den entsprechenden Behälter für sortierten Abfall.
- Werfen Sie das unbrauchbare Produkt nicht in den Mischmüll, sondern bringen Sie es zur Metallsammelstelle.

| Für Modell 8112X | | Für Modell 8113X | |
|---|---|---|---|
| Bezeichnung des Ersatzteils | Bestell-Nr. | Bezeichnung des Ersatzteils | Bestell-Nr. |
| Auslauf SCHWARZ | 81120A | Rohr SCHWARZ | 81130A |
| Auslauf GRAU | 81121A | Rohr GRAU | 81131A |
| Auslauf WEISS | 81122A | Rohr WEISS | 81132A |
| Auslauf BLAU | 81123A | Rohr BLAU | 81133A |
| Auslauf GRÜN | 81124A | Rohr GRÜN | 81134A |
| Auslauf ROT | 81125A | Rohr ROT | 81135A |
| Perlator NEOPERL® | 81120B | Perlator NEOPERL® | 81130B |
| Hebel zur Armatur | 81120D | Montageschlüssel des Perlators | 81130C |
| | | Hebel zur Armatur | 81130D |
| | | Kartusche Ø 25 mm | 81056 |

**Tabelle 2**



# Übersetzung der Original-Konformitätserklärung gemäß der Regierungsverordnung Nr. 163/2002 Tsch. GBl.

CZ

Die Konformitätserklärung wurde unter eigener Verantwortung von der Gesellschaft Madal Bal a.s. Bartošova 40/3, CZ-760 01 Zlín, Tschechische Republik ID-Nr.: 49433717 ausgestellt.

**Mischbatterien**

**Extol® Balletto, Einhebelmischer, Modelle: 8100X; 8101X; 8102X; 8112X; 8113X; 8110X; 81110;**
**Extol® Balletto, Zweigriffmischer, Modelle: 8504X; 8510X; 8502X; 8500X; 8501X;**
**Extol® Balletto, thermostatische Mischbatterien, Modelle: 7202X; 8102X**
**Extol® Opera, Einhebelmischer, Modelle: 8300X; 8301X; 8310X; 83110**
**Extol® Vittoria, Einhebelmischer, Modelle: 7200X; 7210X; 7201X; 72110**
**Extol® Viking, Einhebelmischer, Modelle: 6500X; 6510X; 65002; 65110**

Vorgesehener Einsatzzweck: Trinkwasserversorgung in Gebäuden mit innerer Wasserleitung.

Festgelegte technische Normen, die zur Konformitätsbewertung verwendet wurden:
EN 817:2008 Einhebelmischer
EN 200:2008 Zweigriffmischer
EN 1111:1998 thermostatische Mischbatterien

Die Konformitätsbewertung der oben genannten Produkte gemäß den Anforderungen der Regierungsverordnung 163/2002 Tsch. GBl. wurde von der autorisierten Stelle Nr: 224 ITC Zlín, třída Tomáše Bati 299 Louky, 763 02 Zlín, Tschechische Republik, durchgeführt. Die autorisierte Stelle hat die Produktzertifikate Nr. 120181 V/AO/a vom 09.10.2014; 050711 V/AO/b vom 15.10.2014; 050372 V/AO/c vom 15.10.2014 herausgegeben.

Madal Bal a.s. Bartošova 40/3, CZ-760 01 Zlín, Tschechische Republik bestätigt, dass die oben genannten Produkte die nachstehenden erklärten Produkteigenschaften aufweisen und somit den grundlegenden Anforderungen der Regierungsverordnung 163/2002 Tsch GBl. entsprechen und dass das Produkt bei normaler und bestimmungsgemäßer Verwendung sicher ist und dass sie Maßnahmen ergriffen hat, um die dauerhafte Übereinstimmung aller auf den Markt gebrachten Produkte mit den technischen Unterlagen und den grundlegenden Anforderungen zu gewährleisten. Die autorisierte Stelle 224 nimmt alle 12 Monate Proben und beurteilt, ob die Produkteigenschaften der technischen Norm gemäß der Anforderung von §5 der Regierungsnorm 163/2002 Tsch. GBl. entsprechen.

Zusammenstellung von erklärten Eigenschaften, die die grundlegenden Anforderungen gemäß Anhang I der Regierungsverordnung 163/2002 Tsch. GBl. für Einhebelmischer spezifizieren, die gemäß der spezifizierten Norm EN 817 geprüft wurden; Daten, Prüfergebnisse und Prüfverfahren sind dem Abschlussprotokoll Nr.: 343503050/2012 entnommen, das am 17.2.2012 von der autorisierten Stelle Nr. 224 ITC Zlín, třída Tomáše Bati 299 Louky, 763 02 Zlín, Tschechische Republik ausgestellt wurde. Die autorisierte Stelle 224 nimmt alle 12 Monate Proben und beurteilt, ob die Produkteigenschaften der technischen Norm gemäß der Anforderung von §5 der Regierungsnorm 163/2002 Tsch. GBl. entsprechen.

| Technische Merkmale | Messein-heit | Niveau der technischen Merkmale | Festgestellter Wert | Prüfverfahren (Prüfmethoden) |
|---|---|---|---|---|
| Dichtheit des Verschlusses und der Mischbatterie vor dem Verschluss | – | Keine Undichtigkeiten oder Leckagen | Bestanden | EN 817, Art. Nr. 8.3 |
| Dichtheit der Mischbatterie hinter den offenen Verschluss | – | Keine Undichtigkeiten oder Leckagen | Bestanden | EN 817, Art. Nr. 8.4 |
| Dichtheit des Verschlusses: Querströmung von Warm- und Kaltwasser | – | Keine Undichtigkeiten | Bestanden | EN 817, Art. Nr. 8.7 |
| Mechanischer Widerstand vor dem Verschluss | – | Keine dauerhafte Verformung | Bestanden | EN 817, Art. Nr. 9.4 |
| Mechanischer Widerstand hinter dem Verschluss | – | Keine dauerhafte Verformung | Bestanden | EN 817, Art. Nr. 9.5 |
| Hydraulische Eigenschaften – Durchfluss von Kaltwasser (mit Luftsprudler) | L/Min | Min. 9 | 15,5 | EN 817, Art. Nr. 10.6 |
| Hydraulische Eigenschaften – Durchfluss bei 34 °C | L/Min | Min. 9 | 16,1 | EN 817, Art. Nr. 10.6 |
| Hydraulische Eigenschaften – Durchfluss bei 38 °C | L/Min | Min. 9 | 16,1 | EN 817, Art. Nr. 10.6 |
| Hydraulische Eigenschaften – Durchfluss bei 44 °C | L/Min | Min. 9 | 16,0 | EN 817, Art. Nr. 10.6 |
| Hydraulische Eigenschaften – Durchfluss bei höchster Temperatur | L/Min | Min. 9 | 15,6 | EN 817, Art. Nr. 10.6 |
| Prüfung der Torsionsfestigkeit des Steuerelements | – | Keine Verformung oder andere Beschädigungen, die die Funktion beeinträchtigen, keine Undichtigkeiten | Bestanden | EN 817, Art. Nr. 11 |
| Lebensdauer des Steuerelements | – | EN 817, Art. Nr. 12.1.3 | Bestanden | EN 817, Art. Nr. 12.1 |
| Lebensdauer des Schwenkauslaufs | | Keine Beschädigungen, keine Undichtigkeiten | Bestanden | EN 817, Art. Nr. 12.3 |
| Dichtheit der manuell gesteuerten Schaltbatterie (Badewannenmodelle mit Brause) | – | Keine Undichtigkeiten | Bestanden | EN 817, Art. Nr. 8.5 |

| Technische Merkmale | Messein-heit | Niveau der technischen Merkmale | Festgestellter Wert | Prüfverfahren (Prüfmethoden) |
|---|---|---|---|---|
| Lebensdauer der manuell gesteuerten Schaltbatterie (Badewannenmodelle mit Brause) | – | EN 817, Art. Nr. 12.2.4 | Bestanden | EN 817, Art. Nr. 12.2 |
| Schutz vor Rücksaugen | – | EN 1717 | Bestanden | EN 817, Art. Nr. 13 |
| Akustische Prüfung | dB | 20 < Lap ≤ 30 | Akustische Gruppe II | EN 817, Art. Nr. 14.3.5 |
| Durchflussklasse | l/s | EN 817, Art. Nr. 14.3.3 | A | EN ISO 3822-4 |
| Kennzeichnung | – | EN 817, Art. Nr. 14 | Bestanden | Visuell |
| Art des verwendeten Messings | EN 817, Art. Nr. 5<br>CW617N gemäß EN 12420 zur Erfüllung der Anforderungen des Erlasses 409/2005 Tsch. GBl. über die Anforderungen an Produkte, die mit Trinkwasser in Berührung kommen. | | | |
| Wassertemperatur | Empfohlen 65 °C, max. 90 °C | | | |
| Hydrostatischer Druck | max. 10 bar. | | | |
| Hydrodynamischer Druck | 1–5 bar | | | |

Die Zusammenstellung von erklärten Eigenschaften, die die grundlegenden Anforderungen gemäß Anhang I der Regierungsverordnung 163/2002 Tsch. GBl. für thermostatische Mischbatterien spezifizieren, die gemäß der spezifizierten Norm EN 1111 geprüft wurden; Daten, Prüfergebnisse und Prüfverfahren sind dem Protokoll Nr.: 343503048/2012 entnommen, das am 17.2.2012 von der autorisierten Stelle Nr. 224 ITC Zlín, třída Tomáše Bati 299 Louky, 763 02 Zlín, Tschechische Republik ausgestellt wurde. Die autorisierte Stelle 224 nimmt alle 12 Monate Proben und beurteilt, ob die Produkteigenschaften der technischen Norm gemäß der Anforderung von §5 der Regierungsnorm 163/2002 Tsch. Gbl. entsprechen.

| Technische Merkmale | Messein-heit | Niveau der technischen Merkmale | Festgestellter Wert | Prüfverfahren (Prüfmethoden) |
|---|---|---|---|---|
| Dichtheit vor dem Verschluss und Dichtheit des Verschlusses | – | Keine Undichtigkeiten oder Leckagen | Bestanden | EN 1111, Art. Nr. 9.3 |
| Dichtheit des Verschlusses: Querströmung von Warm- und Kaltwasser | – | Keine Undichtigkeiten oder Leckagen | Bestanden | EN 1111, Art. Nr. 9.4 |
| Dichtheit hinter dem offenen Verschluss | – | Keine Undichtigkeiten oder Leckagen | Bestanden | EN 1111, Art. Nr. 9.5 |
| Dichtheit des manuell betätigten Verteiler – Ausgang Dusche; Ausgang Badewanne | – | Keine Undichtigkeiten | Bestanden | EN 1111, Art. Nr. 9.6 |
| Schutz vor Rücksaugen | – | EN 1717 | Bestanden | EN 1111, Art. Nr. 10 |
| Hydraulische Eigenschaften – Bestimmung des Durchflusses | L/Min | Kaltwasserposition<br>34 °C<br>38 °C<br>42 °C<br>Warmwasserposition | 9,7<br>12,7<br>12,8<br>12,5<br>11,7 | EN 1111, Art. Nr. 10.5 |
| Hydraulische Eigenschaften – Bestimmung der Empfindlichkeit | ° winklig | EN 1111, Art. Nr. 10.6.4 | 41<br>Bestanden | EN 1111, Art. Nr. 10.6 |

| Technische Merkmale | Messein-heit | Niveau der technischen Merkmale | Festgestellter Wert | Prüfverfahren (Prüfmethoden) |
|---|---|---|---|---|
| Hydraulische Eigenschaften – Sicherheit im Falle einer Störung der Kaltwasserleitung | | | | EN 1111, Art. Nr. 10.7 |
| – Menge des in 5 s ausgelaufenen Wassers | ml | ≤ 200 | 20 | |
| – Temperaturunterschied nach der Wiederherstellung der Kaltwasserleitung | K | max. 2 | 1,2 | |
| Hydraulische Eigenschaften – Prüfung der Stabilität bei Druckänderung | K | Max. 2 | 0,5 | EN 1111, Art. Nr. 10.8 |
| Mechanischer Widerstand vor dem Verschluss | – | Keine dauerhafte Verformung | Bestanden | EN 1111, Art. Nr. 11.3 |
| Mechanischer Widerstand hinter dem Verschluss | – | Keine dauerhafte Verformung | Bestanden | EN 1111, Art. Nr. 11.4 |
| Lebensdauer des Steuerelements | – | Keine Beschädigungen, keine Undichtigkeiten | Bestanden | EN 1111, Art. Nr. 12.2 |
| Mechanischer Widerstand des Verteilers | – | Keine Beschädigungen, keine Undichtigkeiten | Bestanden | EN 1111, Art. Nr. 12.3 |
| Akustische Prüfung | dB | 20 < Lap ≤ 30 | Akustische Gruppe II | EN 1111, Art. Nr. 17.3.2 |
| Durchflussklasse | l/s | EN 1111, Art. Nr. 17.3.3 | A | EN ISO 3822-4 |
| Kennzeichnung | – | EN 1111, Art. Nr. 7 | Bestanden | Visuell |
| Art des verwendeten Messings | EN 817, Art. Nr. 5<br>CW617N gemäß EN 12420 zur Erfüllung der Anforderungen des Erlasses 409/2005 Tsch. Gbl. über die Anforderungen an Produkte, die mit Trinkwasser in Berührung kommen. | | | |
| Wassertemperatur | Empfohlen 65 °C, max. 90 °C | | | |
| Hydrostatischer Druck | max. 10 bar. | | | |
| Hydrodynamischer Druck | 1-5 bar | | | |

Die Zusammenstellung von erklärten Eigenschaften, die die grundlegenden Anforderungen gemäß Anhang I der Regierungsverordnung 163/2002 Tsch. GBl. für Einhebelmischer spezifizieren, die gemäß der spezifizierten Norm EN 200 geprüft wurden; Daten, Prüfergebnisse und Prüfverfahren sind dem Protokoll Nr.: 343503048/2012 entnommen, das am 17.2.2012 von der autorisierten Stelle Nr. 224 ITC Zlín, třída Tomáše Bati 299 Louky, 763 02 Zlín, Tschechische Republik ausgestellt wurde. Die autorisierte Stelle 224 nimmt alle 12 Monate Proben und beurteilt, ob die Produkteigenschaften der technischen Norm gemäß der Anforderung von §5 der Regierungsnorm 163/2002 Tsch. GBl. entsprechen.

| Technische Merkmale | Messein-heit | Niveau der technischen Merkmale | Festgestellter Wert | Prüfverfahren (Prüfmethoden) |
|---|---|---|---|---|
| Dichtheit des Verschlusses und der Auslaufarmatur vor dem Verschluss | – | Keine Undichtigkeiten oder Leckagen | Bestanden | EN 200, Art. Nr. 8.3 |
| Dichtheit der Auslaufarmatur hinter dem offenen Verschluss | – | Keine Undichtigkeiten oder Leckagen | Bestanden | EN 200, Art. Nr. 8.4 |



| Technische Merkmale | Messein-heit | Niveau der technischen Merkmale | Festgestellter Wert | Prüfverfahren (Prüfmethoden) |
|---|---|---|---|---|
| Dichtheit der manuell betätigten Schaltbatterie | – | Keine Undichtigkeiten | Bestanden | EN 200, Art. Nr. 8.5 |
| Mechanischer Widerstand vor dem Verschluss | – | Keine dauerhafte Verformung | Bestanden | EN 200, Art. Nr. 9.4 |
| Mechanischer Widerstand hinter dem Verschluss | – | Keine dauerhafte Verformung | Bestanden | EN 200, Art. Nr. 9.5 |
| Hydraulische Eigenschaften – Bestimmung der Durchflusses (mit Luftsprudler) | L/Min | 12,0 | 12,3 Bestanden | EN 200, Art. Nr. 10 |
| Torsionsfestigkeit des Steuerelements | – | Keine Verformung, Beschädigungen, Undichtigkeiten | Bestanden | EN 200, Art. Nr. 11 |
| Lebensdauer des Steuerelements | – | Keine Verformung, Undichtigkeiten | Bestanden | EN 200, Art. Nr. 12.1 |
| Lebensdauer der Schaltbatterie | | Keine Verformung, Undichtigkeiten | Bestanden | EN 200, Art. Nr. 12.2 |
| Schutz vor Rücksaugen | – | EN 1717 | Bestanden | EN 200, Art. Nr. 13 |
| Akustische Prüfung | dB | 20 < Lap ≤ 30 | Akustische Gruppe II | EN 200, Art. Nr. 14.3.5 |
| Durchflussklasse | l/s | EN 200, Art. Nr. 14.3.3 | A | EN ISO 3822-4 |
| Kennzeichnung | – | EN 200, Art. Nr. 4 | Bestanden | Visuell |
| Art des verwendeten Messings | EN 200, Art. Nr. 5<br>CW617N gemäß EN 12420 zur Erfüllung der Anforderungen des Erlasses 409/2005 Tsch. GBl. über die Anforderungen an Produkte, die mit Trinkwasser in Berührung kommen. | | | |
| Wassertemperatur | Empfohlen 65 °C, max. 90 °C | | | |
| Hydrostatischer Druck | max. 10 bar. | | | |
| Hydrodynamischer Druck | 1-5 bar | | | |

**Ort und Datum der Herausgabe der Konformitätserklärung**: 10.11.2024

Im Namen der Gesellschaft Madal Bal, a.s.:

Martin Šenkýř
Vorstandsmitglied der Gesellschaft